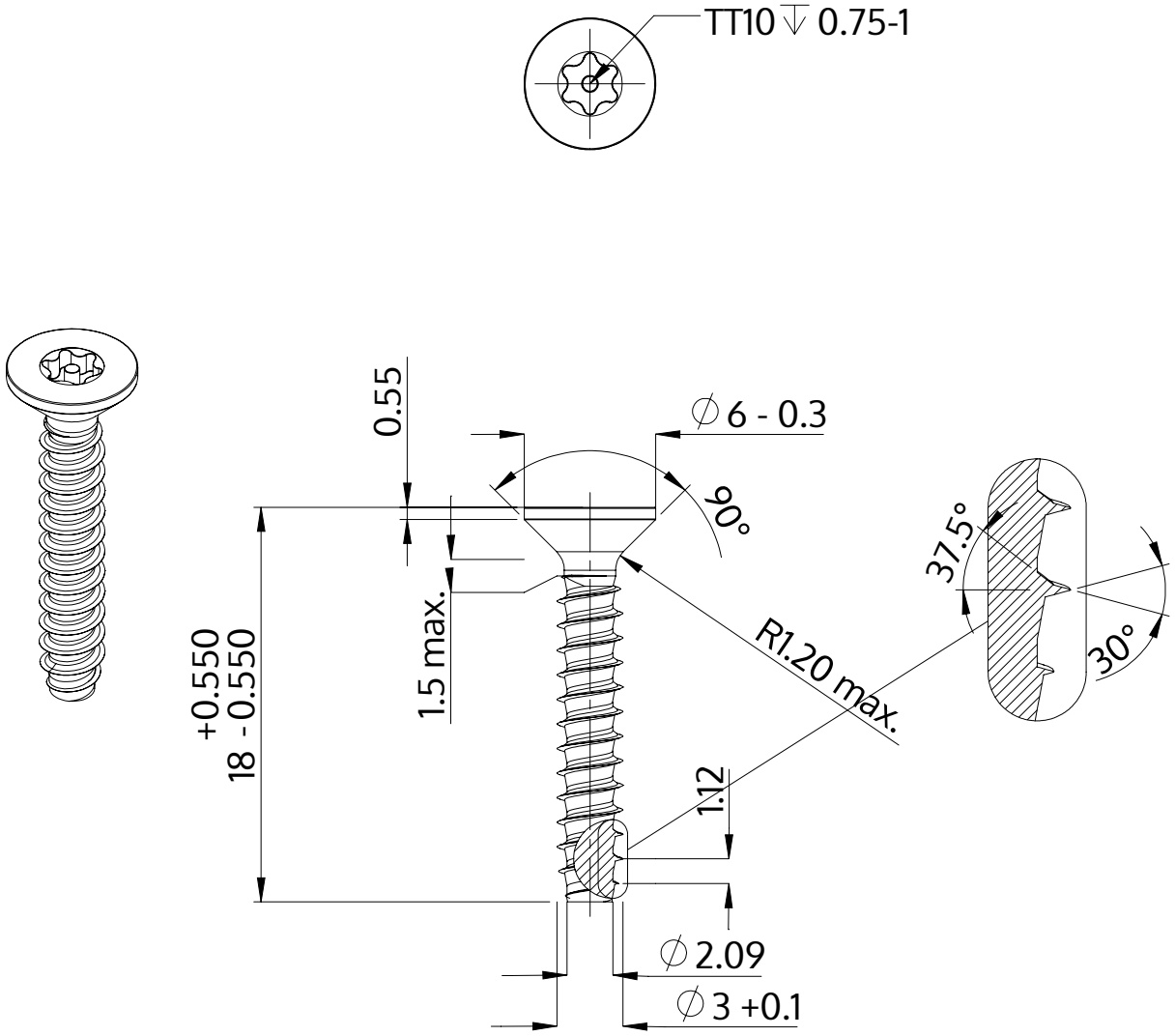

Descriere	STP43 3.0x18.0 - TT10
Material	oțel, călit
Exterior	zincat 5-7 µm, recopt, pasivat transparent/albastru
Greutate	0.811 kg / 1000 unități

SCREWERK	**STP430300180S**	
Desen metric A4	Scalarea None:1	2024-04