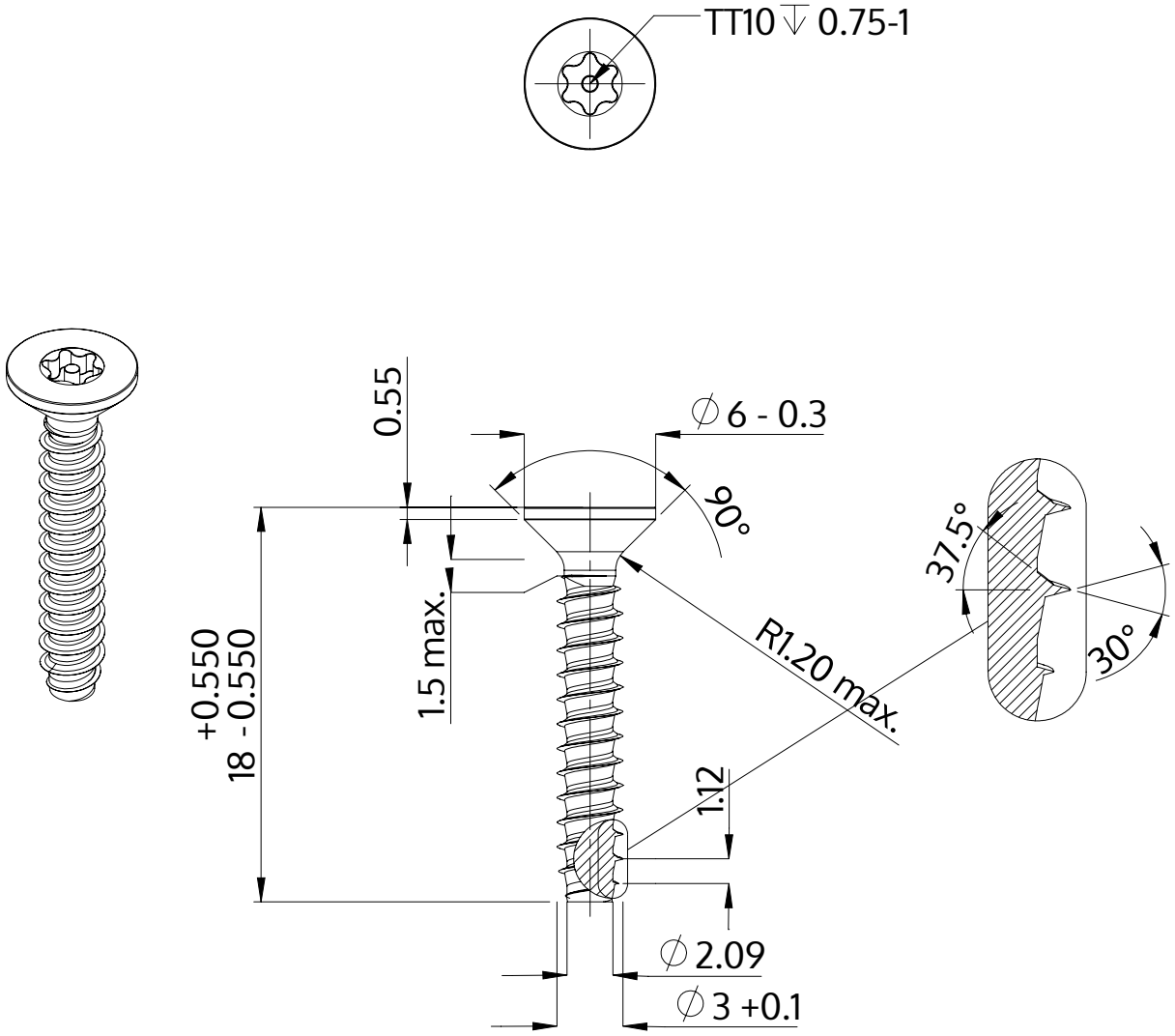

Beskrivning	STP43 3.0x18.0 - TT10
Material	rostfritt stål A2
Yta	blank och passiviserad
Vikt	0.811 kg / 1000 styck

SCREWERK	**STP430300180E**	
Metrisk skiss A4	Skala 3:1	2024-10