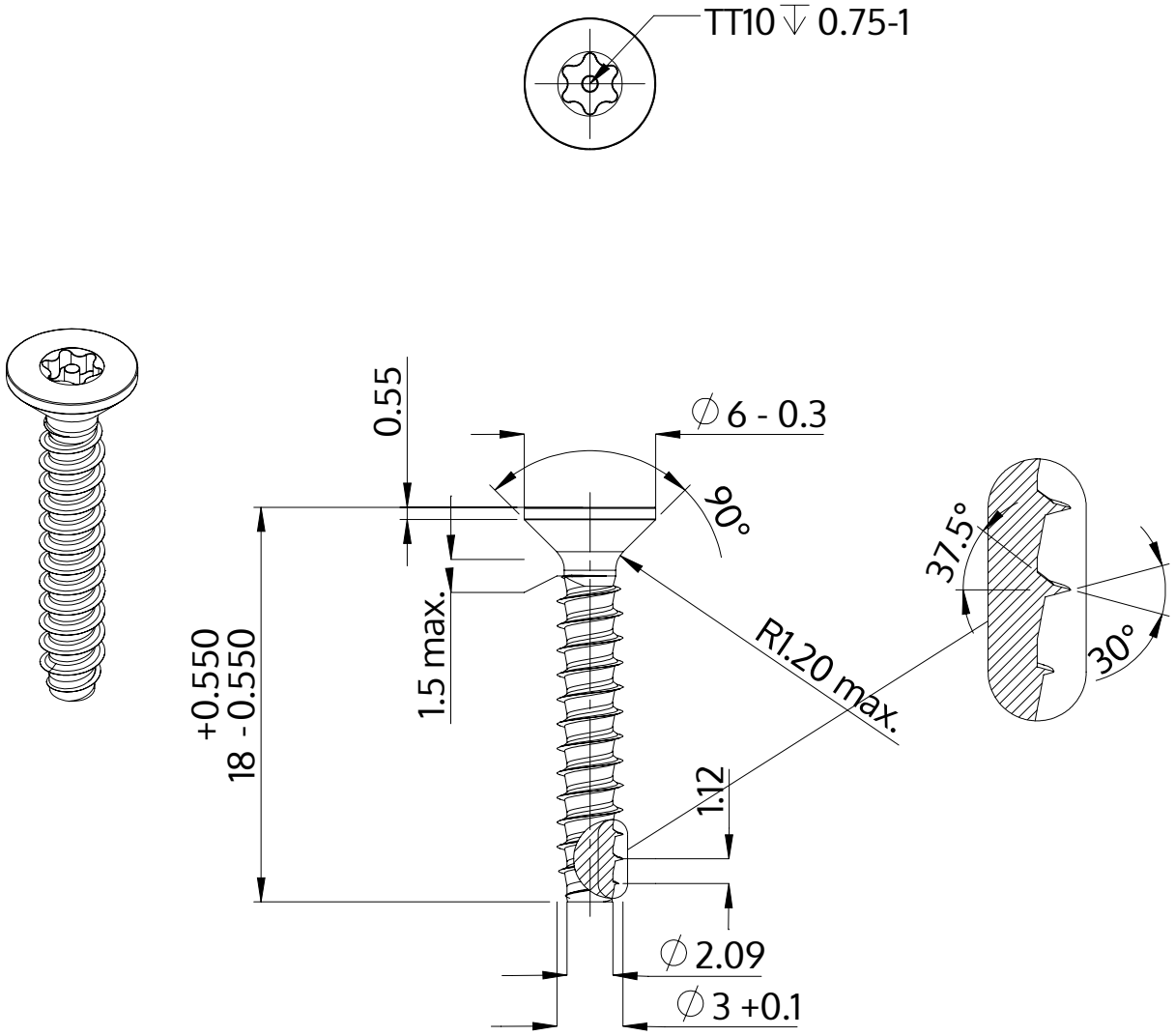

Descriere	STP43 3.0x18.0 - TT10
Material	oţel inoxidabil A2
Exterior	neacoperit, murat și pasivat
Greutate	0.811 kg / 1000 unități

SCREWERK	**STP430300180E**	
Desen metric A4	Scalarea 3:1	2024-10