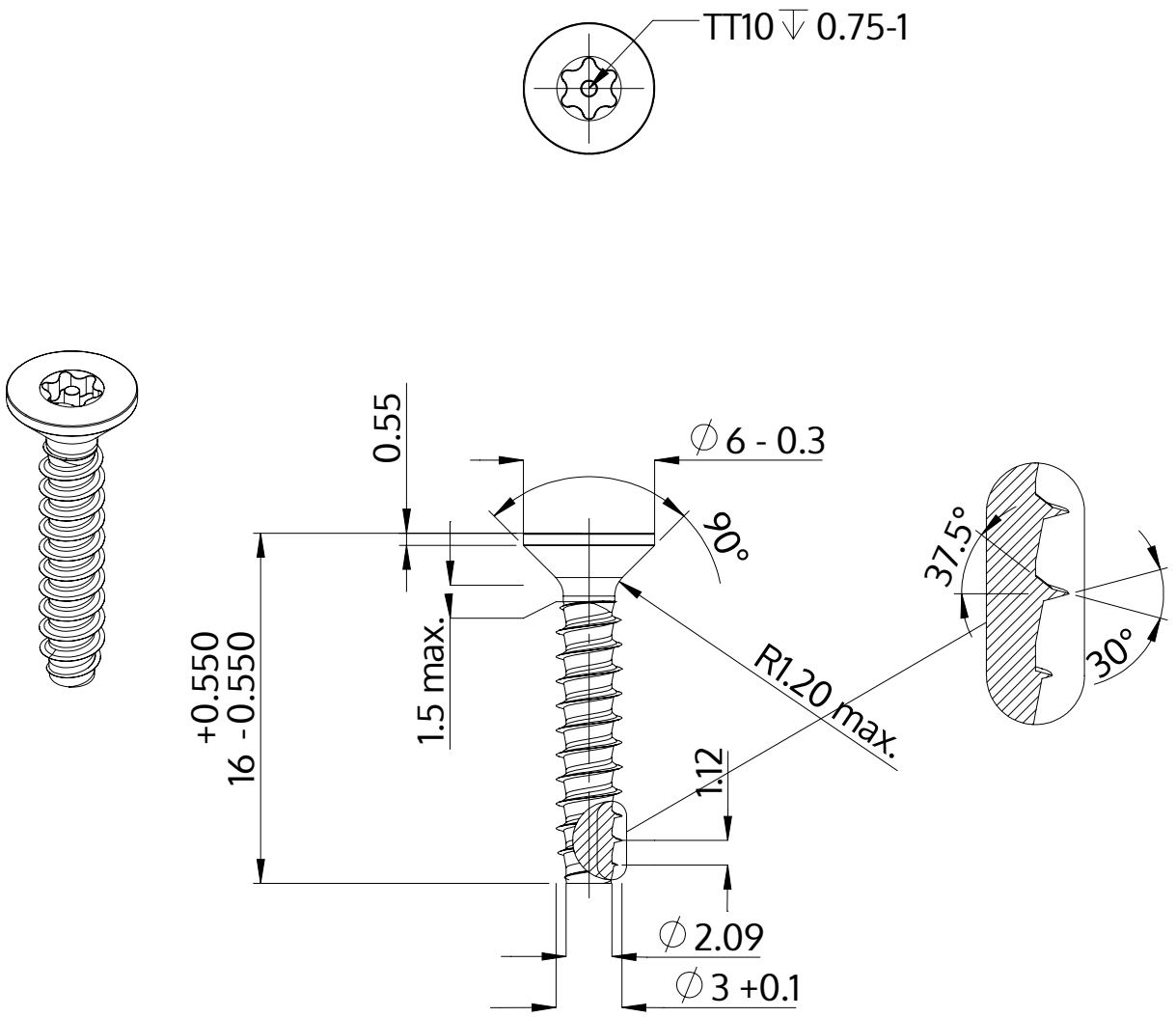

Beschrijving	STP43 3.0x16.0 - TT10
Materiaal	veredeld staal
Oppervlak	verzinkt 5-7 µm, getempert, blauw / transparant gepassiveerd
Gewicht	0.744 kg / 1000 stuk

SCREWERK	**STP430300160S**	
Metrische tekening A4	Schaal 3:1	2024-10