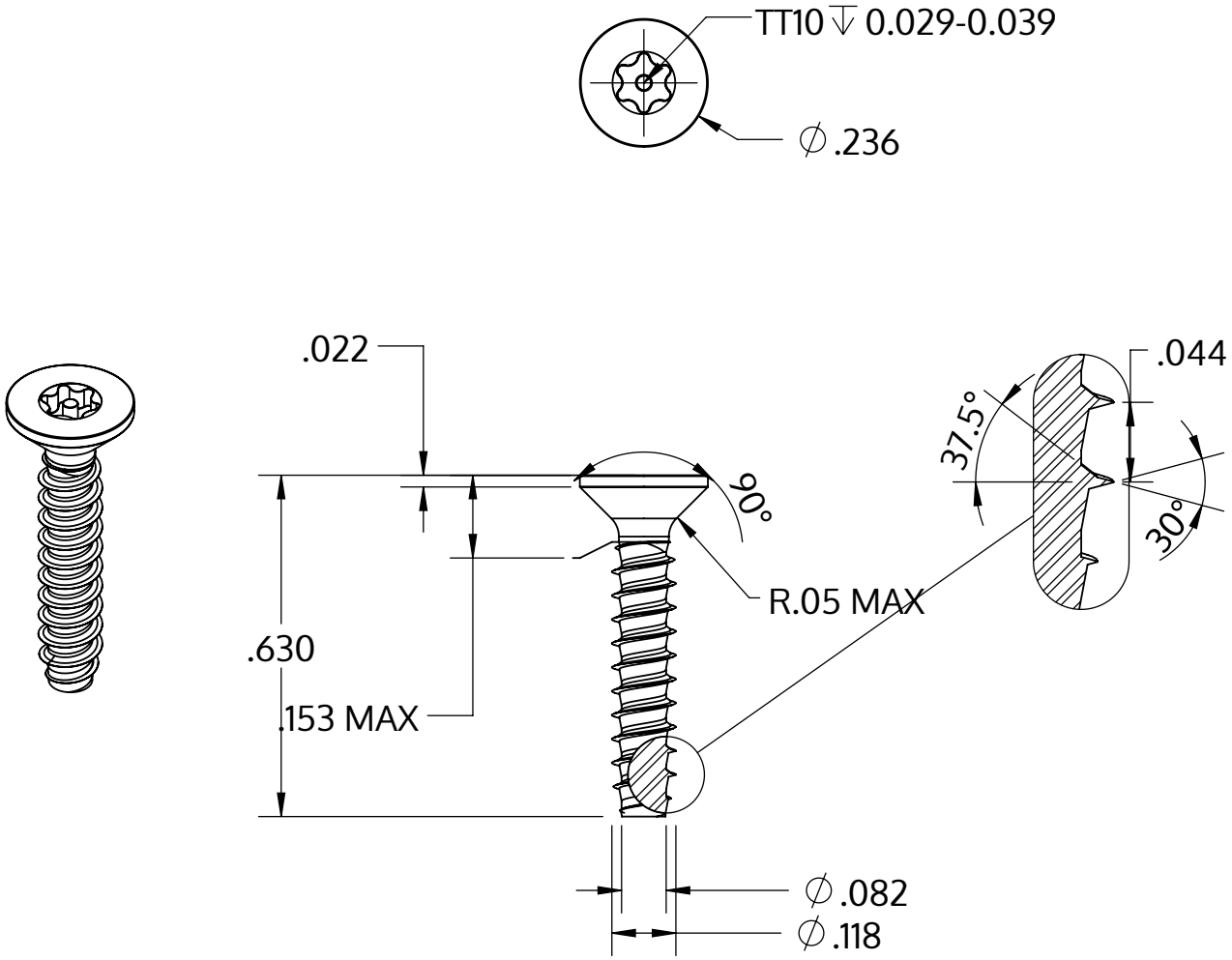

Metric size	M3 x 1.12 mm
US size (converted)	#4-22
	Tolerances [inch]
Length	+/- 0.021
Head diameter	+0 / -0.011
Head height	+/- 0.005
Thread diameter	+0.003 / -0

Beschrijving	STP43 3.0x16.0 - TT10
Materiaal	veredeld staal
Oppervlak	verzinkt 5-7 µm, getempert, blauw / transparant gepassiveerd
Gewicht	0.744 kg / 1000 stuk

SCREWERK	**STP430300160S**	
_Zoll Zeichnung Größe A	Schaal 3:1	2024-10