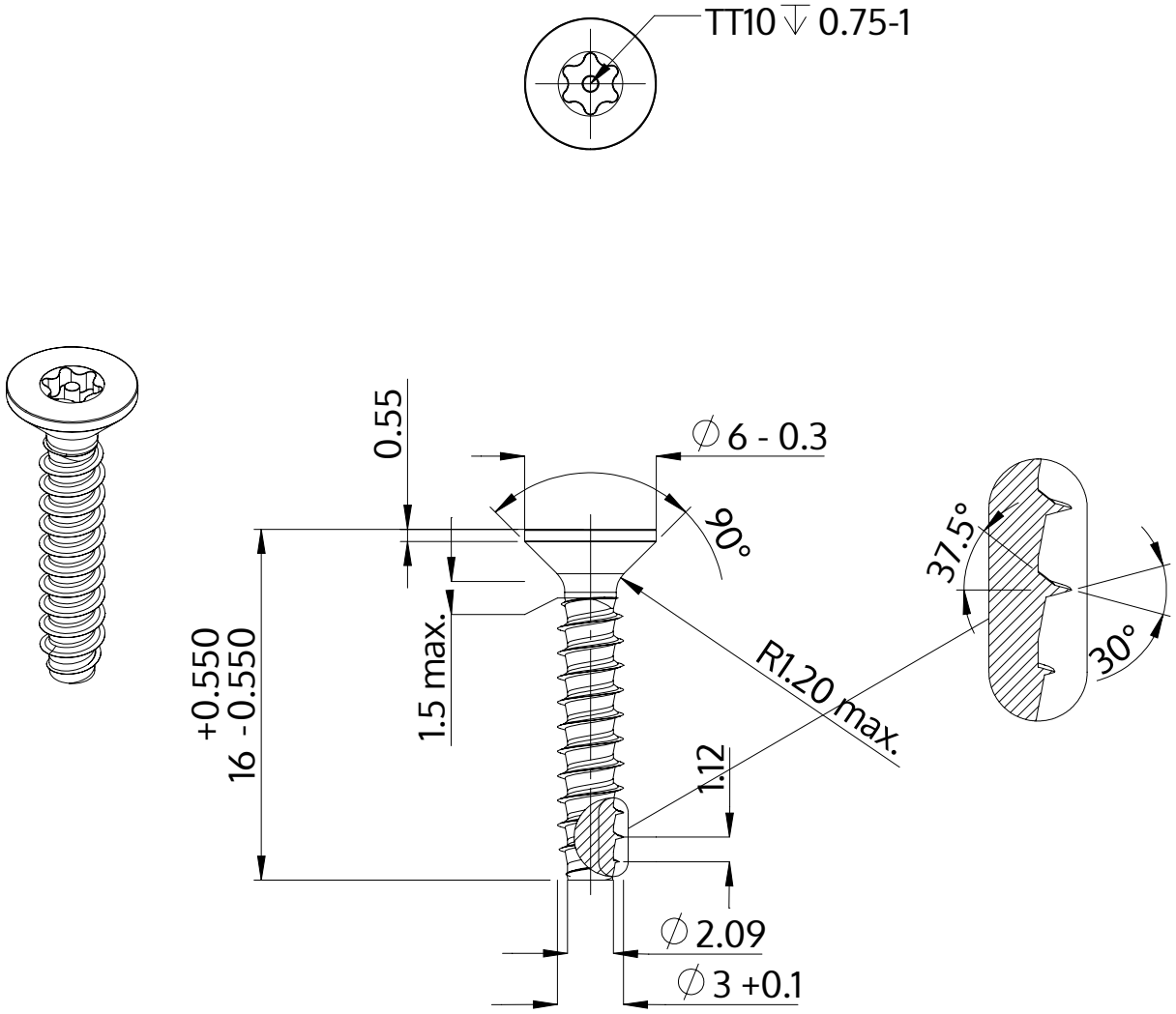

Popis	STP43 3.0x16.0 - TT10
Materiál	Temperovaná ocel
Povrch	Pozinkovaná 5-7 µm, temperovaná, modrá, pasivovaná průhledně
Hmotnost	0.744 kg / 1000 Kus

SCREWERK	**STP430300160S**	
Metric výkres A4	Měřítko 3:1	2024-10