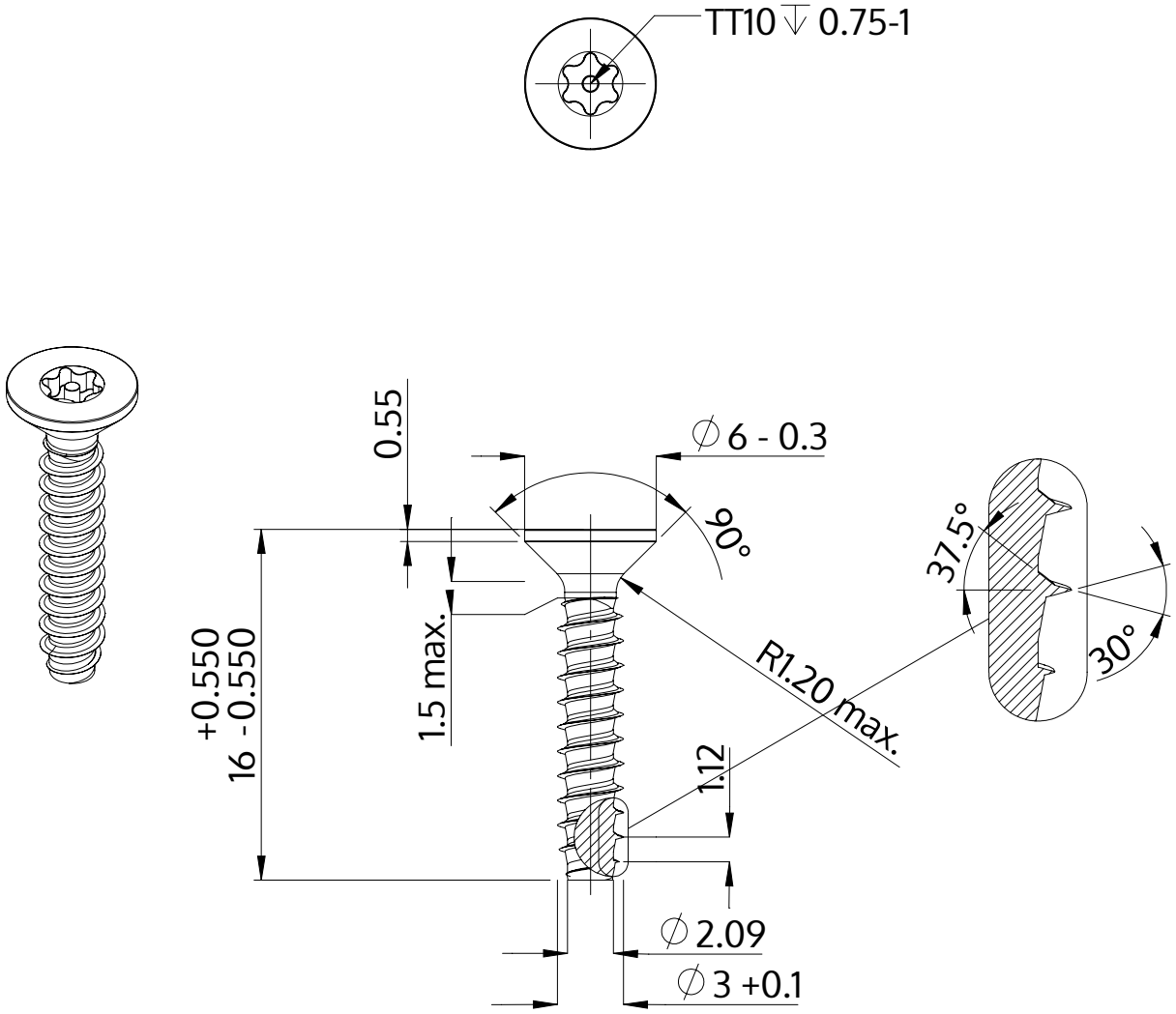

Описание	STP43 3.0x16.0 - TT10
Материал	Нержавеющая сталь A2
Поверхность	Светлый отжиг и пассивация
Вес	0.744 kg / 1000 Штука

SCREWERK	**STP430300160E**	
Метрический чертеж A4	Шкала 3:1	2024-10