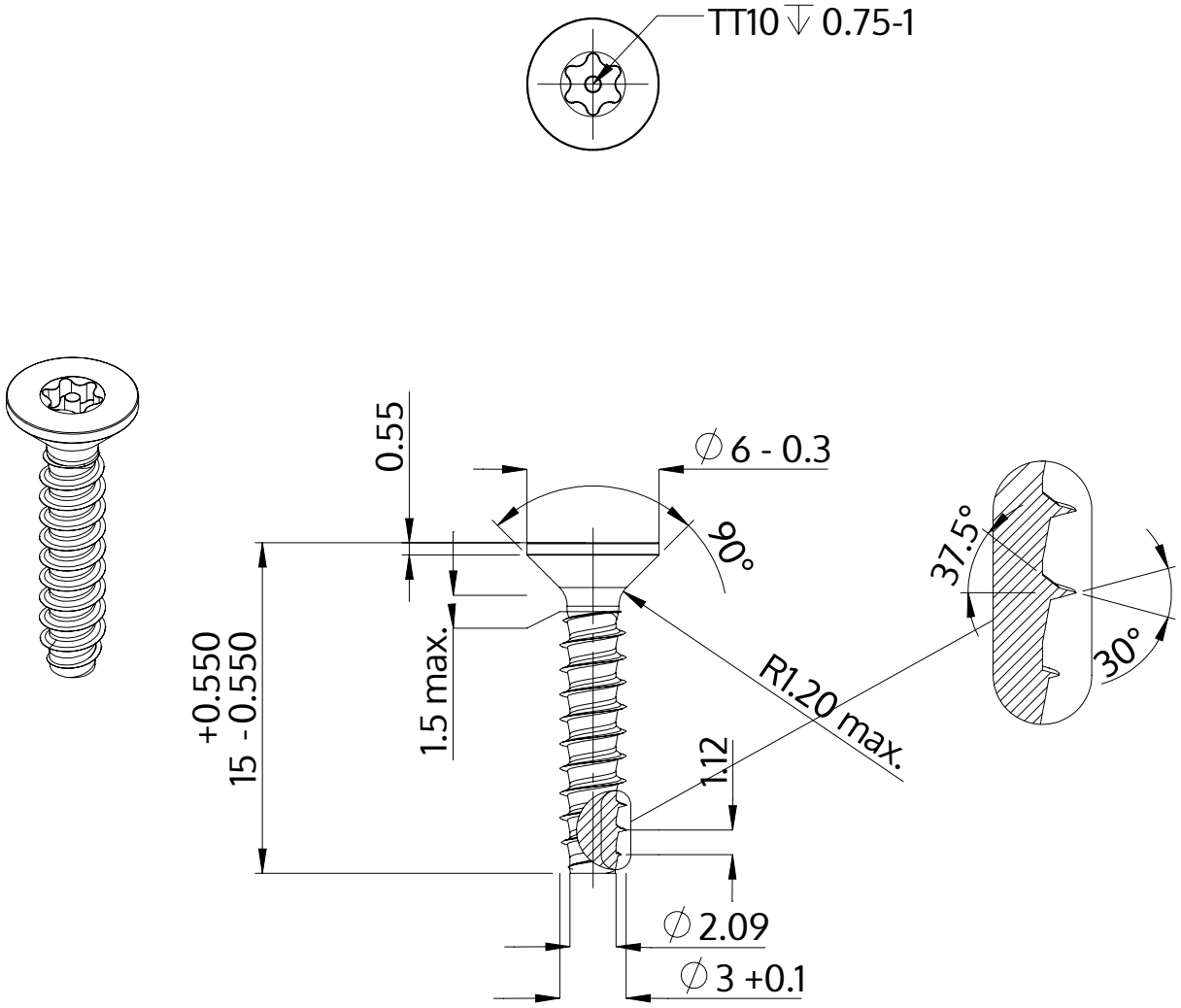

Descrizione	STP43 3.0x15.0 - TT10
Materiale	acciaio inossidabile A2
Superficie	bianco-decapato e passivato
Peso	0.710 kg / 1000 pezzi

SCREWERK	**STP430300150E**	
Disegno metrico A4	Scala 3:1	2024-10