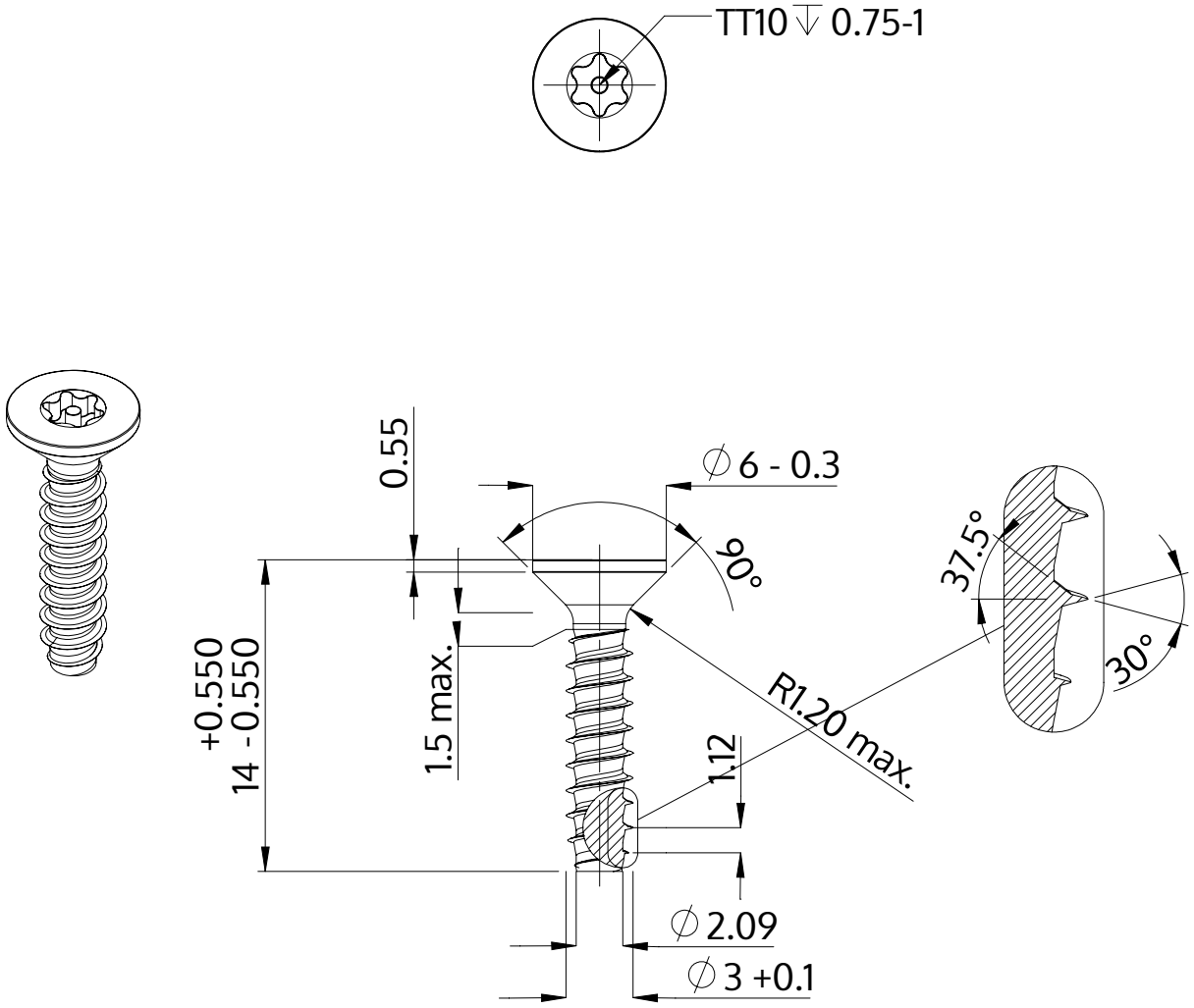

Description	STP43 3.0x14.0 - TT10
Matière	Acier,trempé et revenu
Surface	zinguée 5-7 µm,recuit, bleue / passivée avec transparence
Poids	0.676 kg / 1000 Unité

SCREWERK	**STP430300140S**	
Dessin métrique A4	Redimensionner None:1	2024-04