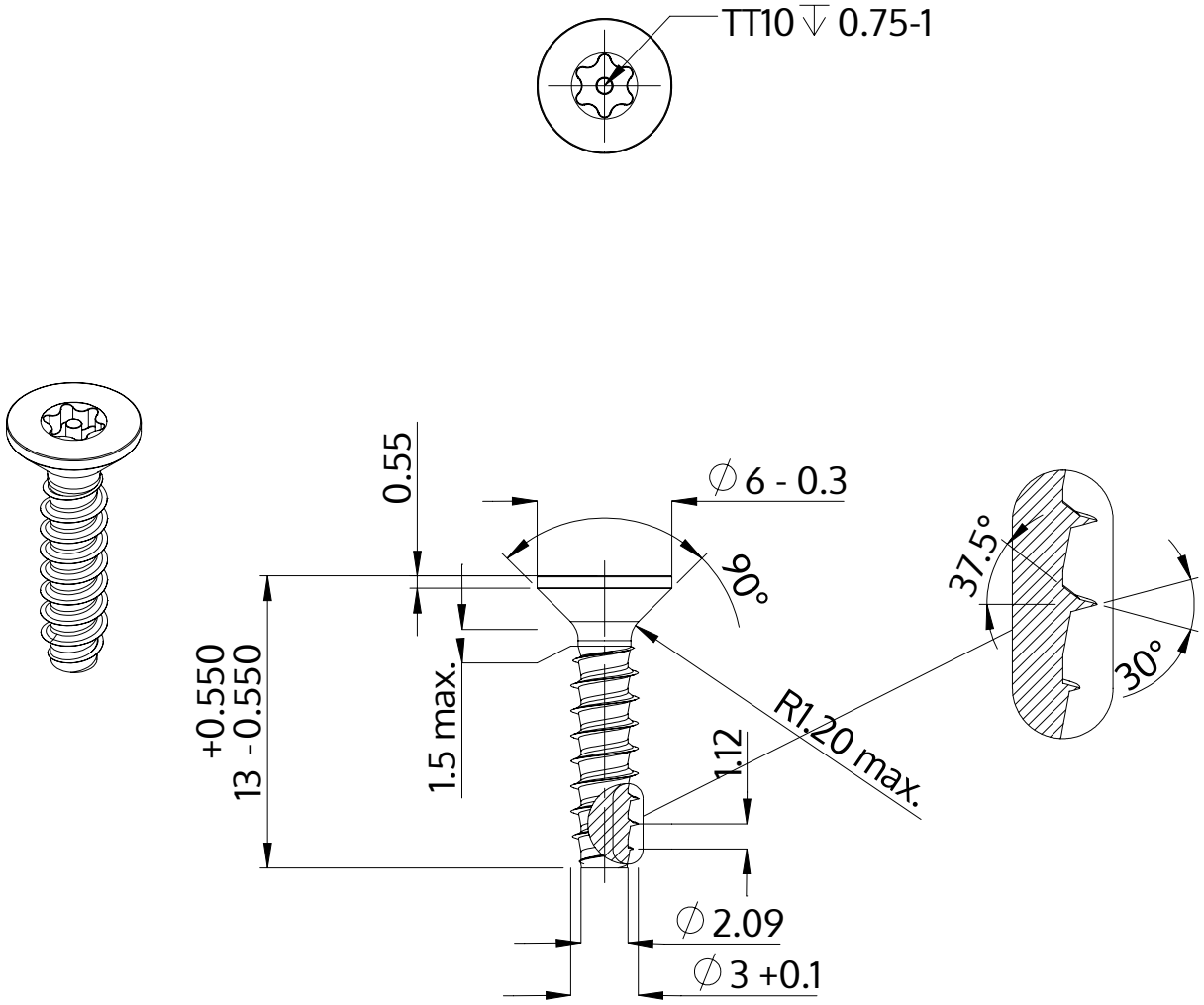


| | |
|---|---|
| Popis | STP43 3.0x13.0 - TT10 |
| Materiál | Nerezová ocel A2 |
| Povrch | holá, mořená a pásová ocel |
| Hmotnost | 0.642 kg / 1000 Kus |

| | | |
|---|---|---|
| SCREWERK | **STP430300130E** | |
| Metric výkres A4 | Měřítko 3:1 | 2024-10 |