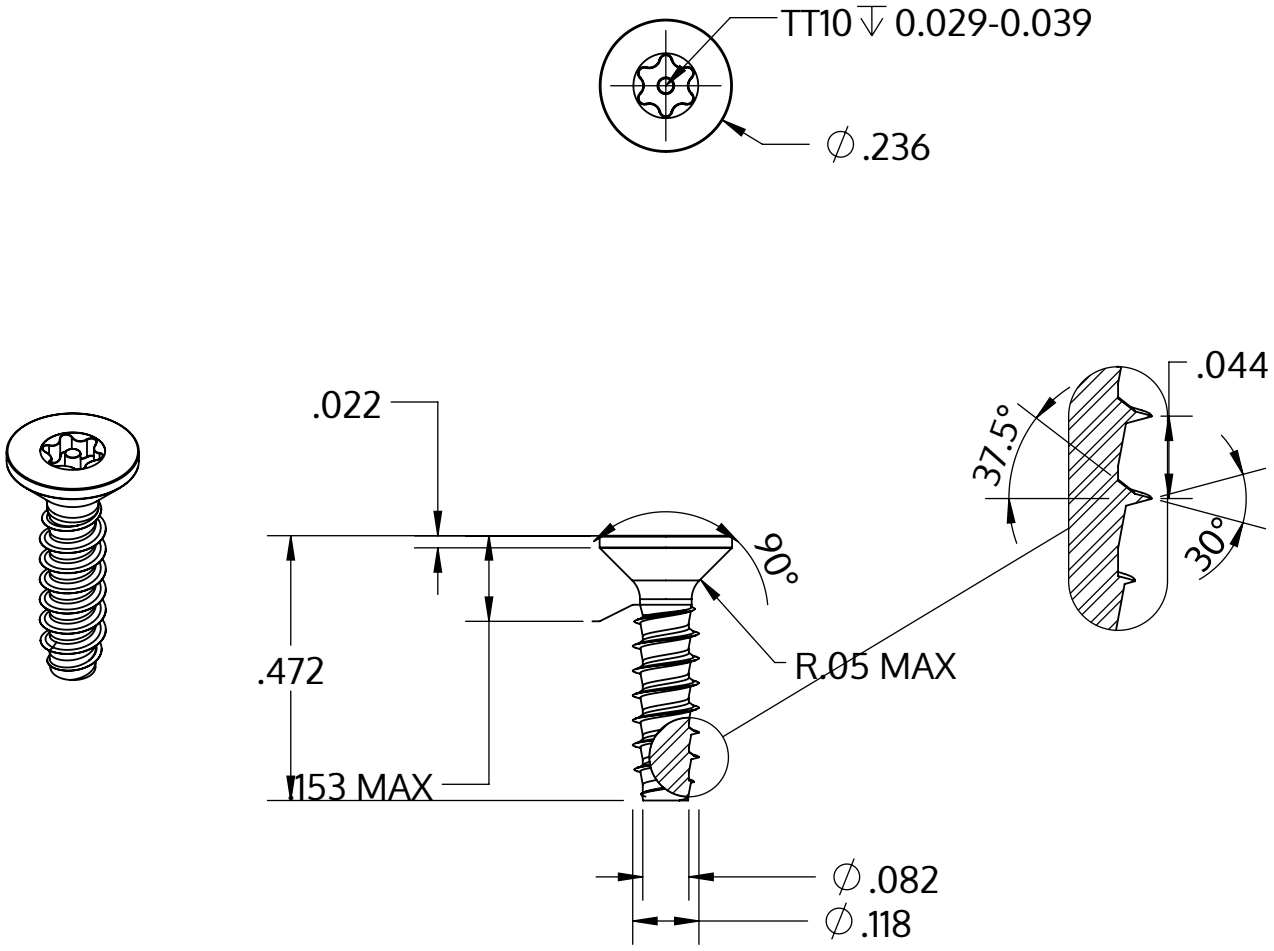

Metric size	M3 x 1.12 mm
US size (converted)	#4-22
	Tolerances [inch]
Length	+/- 0.021
Head diameter	+0 / -0.011
Head height	+/- 0.005
Thread diameter	+0.003 / -0

Beschreibung	STP43 3.0x12.0 - TT10
Werkstoff	Stahl, vergütet
Oberfläche	verzinkt 5-7 µm, getempert, blau / transparent passiviert
Gewicht	0.608 kg / 1000 Stück

SCREWERK	**STP430300120S**	
Zoll Zeichnung Größe A	Skalierung 3:1	2024-10