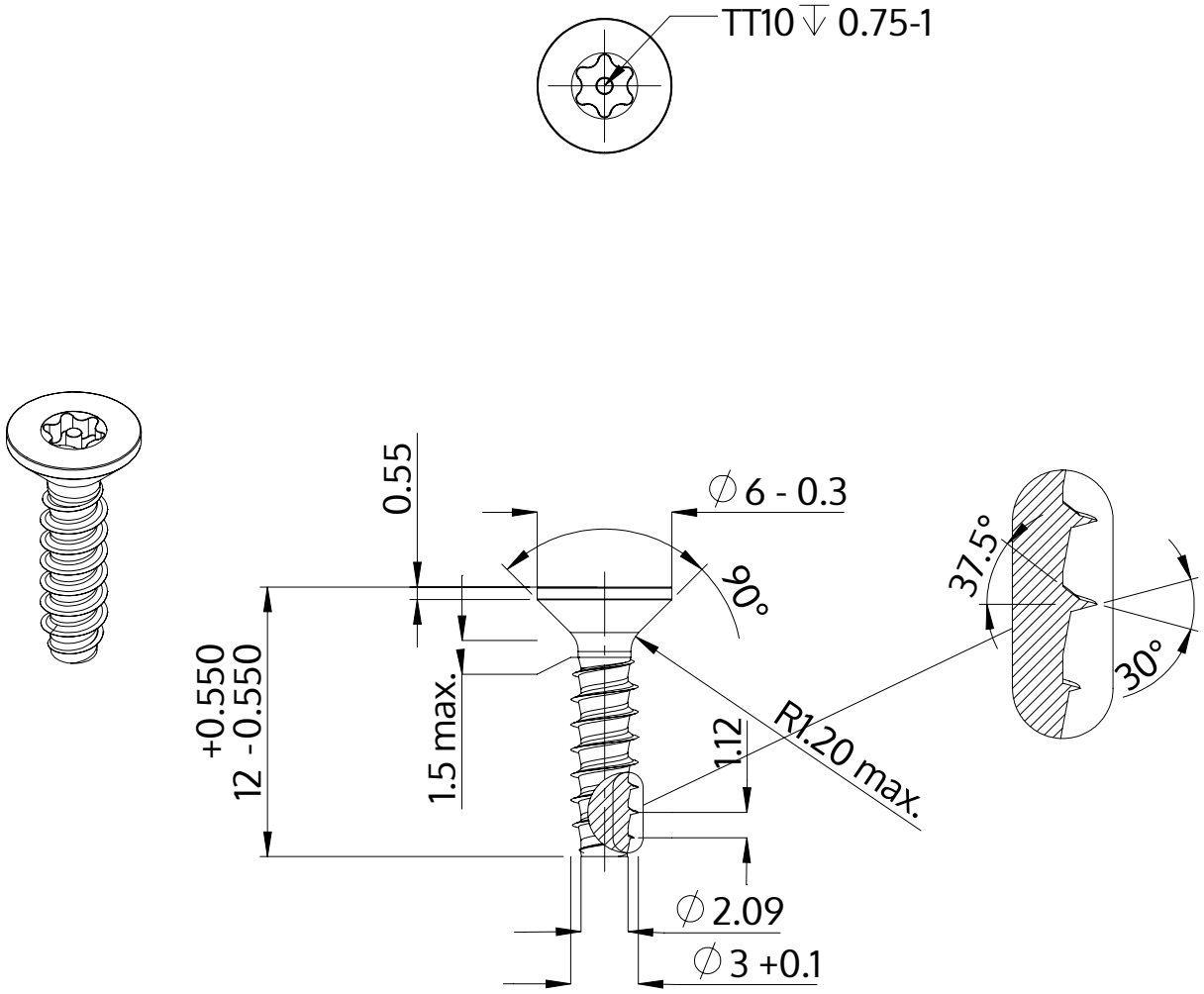

Descriere	STP43 3.0x12.0 - TT10
Material	oţel inoxidabil A2
Exterior	neacoperit, murat și pasivat
Greutate	0.608 kg / 1000 unități

SCREWERK	**STP430300120E**	
Desen metric A4	Scalarea None:1	2024-04