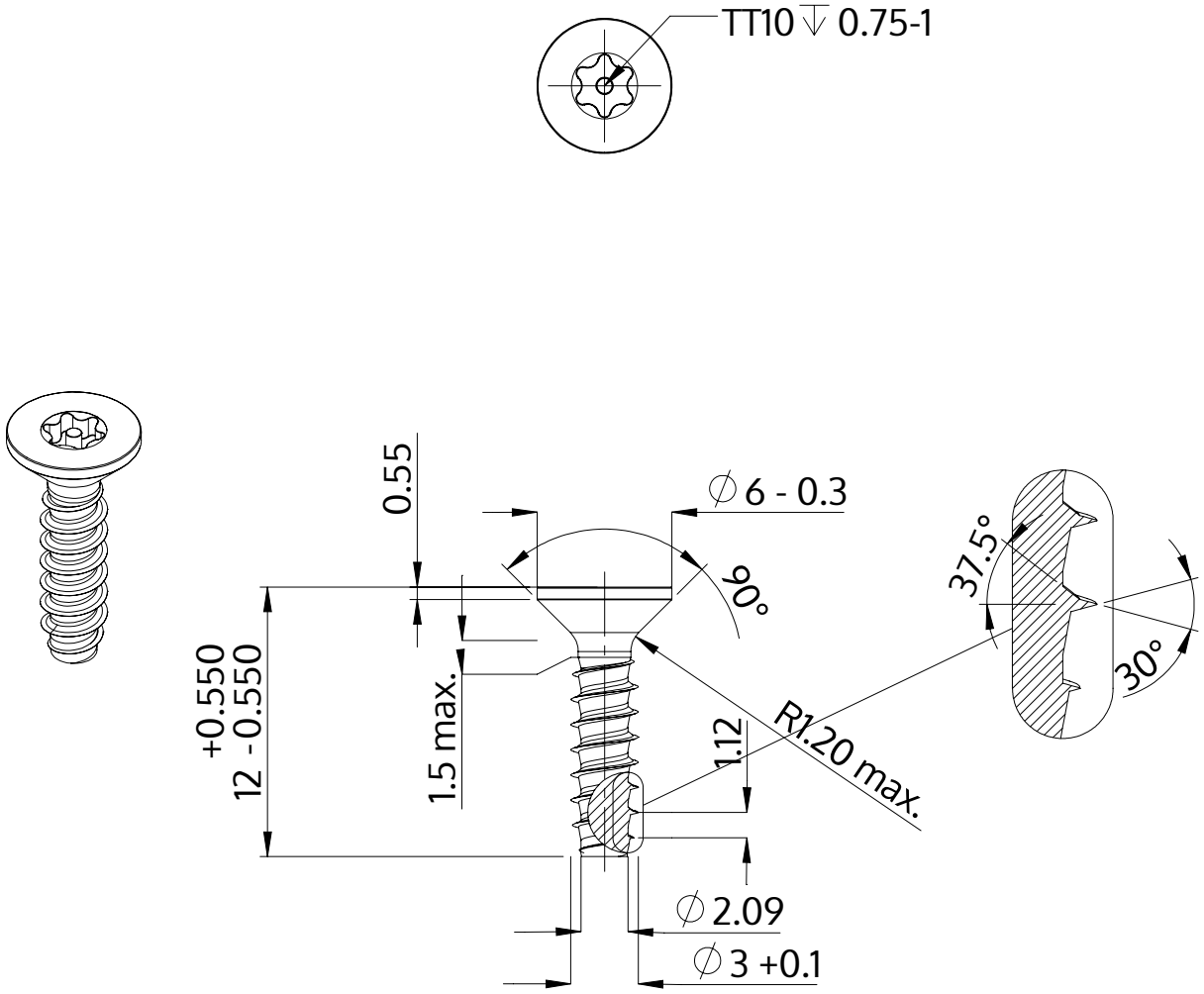

Opis	STP43 3.0x12.0 - TT10
Materiał	Stal szlachetna A2
Powierzchnia	Prosta, bejcowana i pasywowana
Waga	0.608 kg / 1000 sztuk

SCREWERK	**STP430300120E**	
Rysunek metryczny A4	Skala 3:1	2024-10