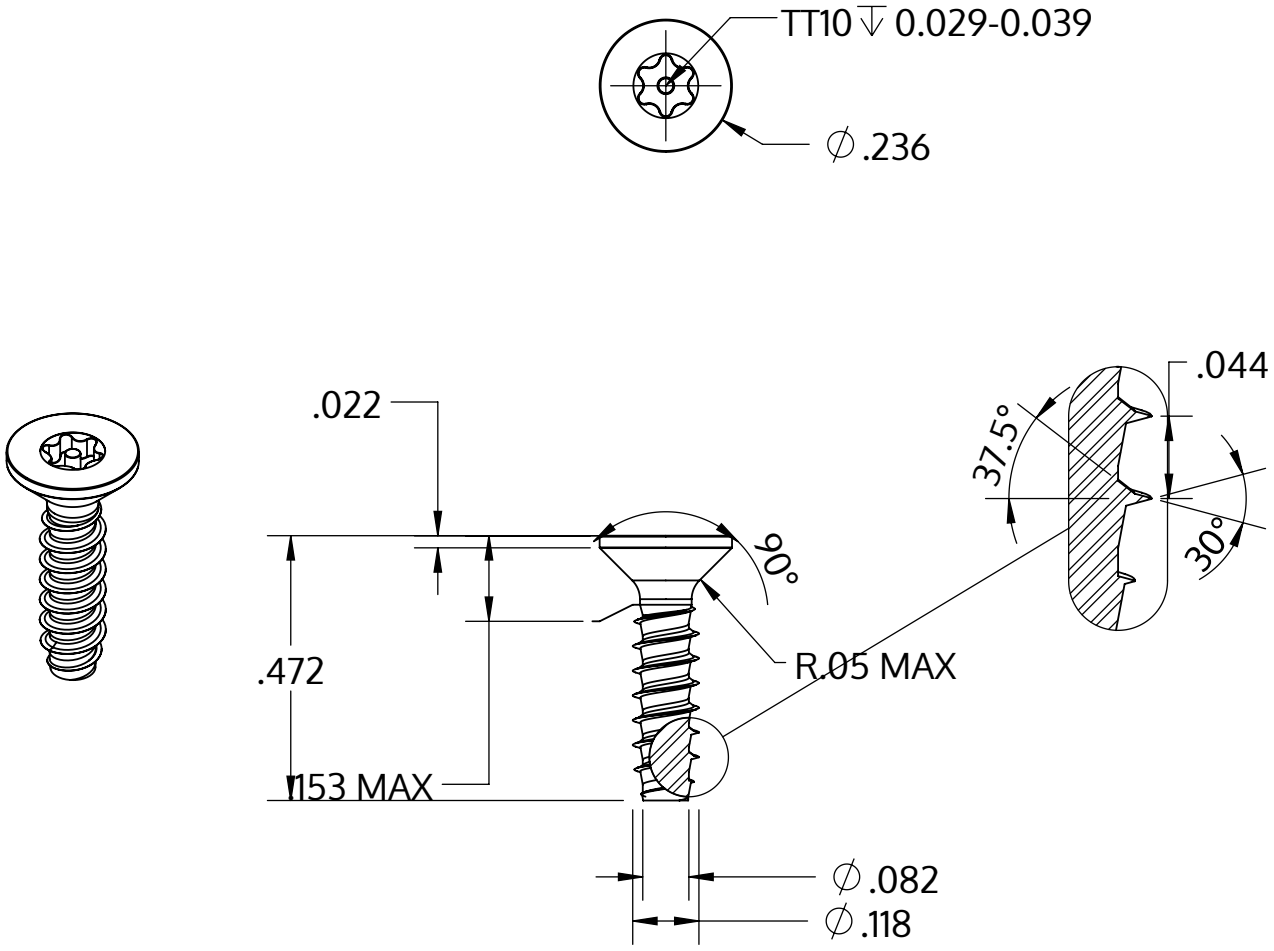

Metric size	M3 x 1.12 mm
US size (converted)	#4-22
	Tolerances [inch]
Length	+/- 0.021
Head diameter	+0 / -0.011
Head height	+/- 0.005
Thread diameter	+0.003 / -0

Opis	STP43 3.0x12.0 - TT10
Materiał	Stal, hartowana
Powierzchnia	ZiNi czarna-pasywowana, temperowana, uszczelniona
Waga	0.608 kg / 1000 sztuk

SCREWERK	**STP430300120B**	
_Zoll Zeichnung Größe A	Skala 3:1	2024-10