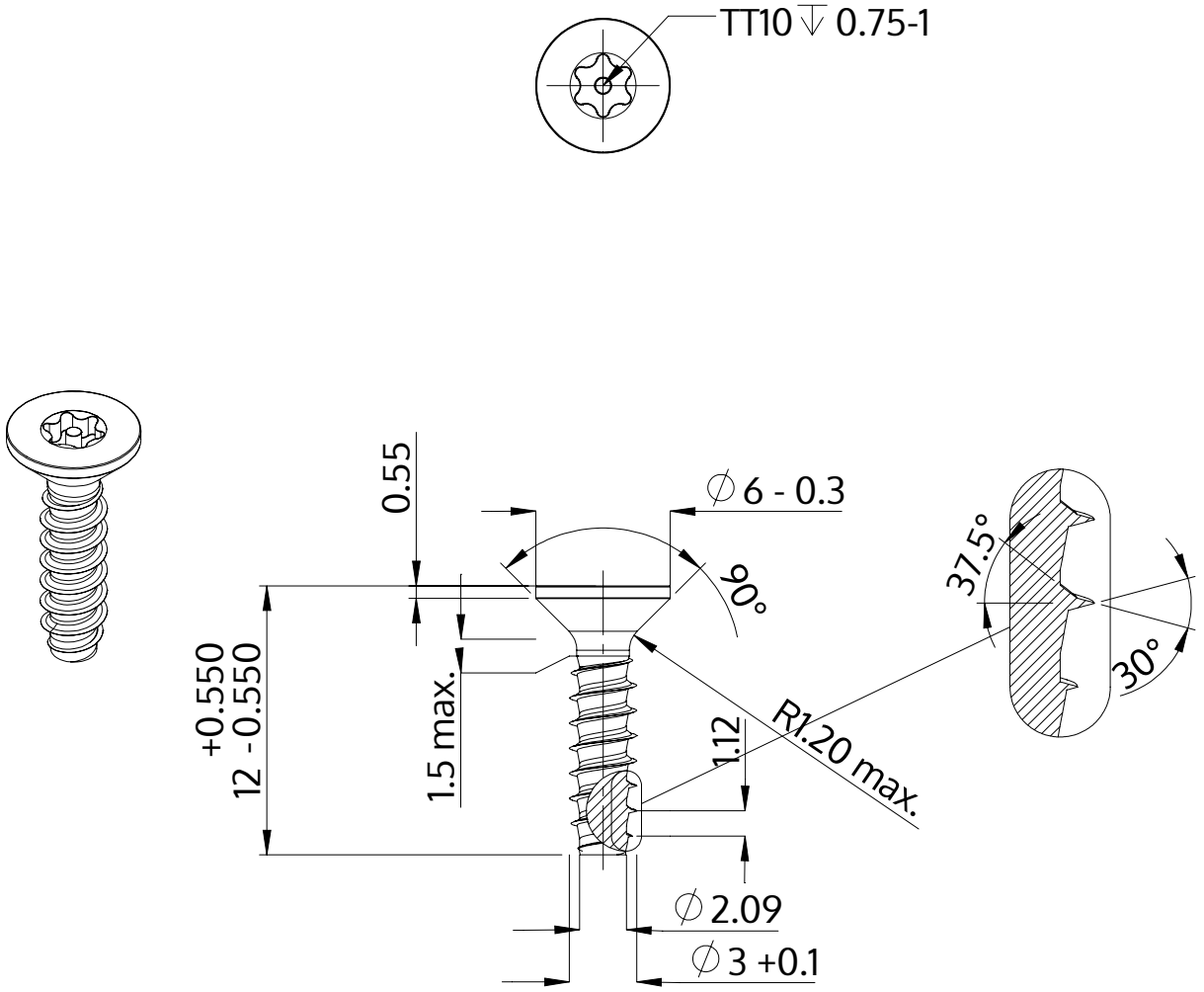

Descripción	STP43 3.0x12.0 - TT10
Material	Acero, endurecido
Superficie	Zinc-Niquelado, pasivado negro/ sin Cr-VI, recocido, sellado
Peso	0.608 kg / 1000 Piezas

SCREWERK	**STP430300120B**	
Diseño métrico	Escalada None:1	2024-04