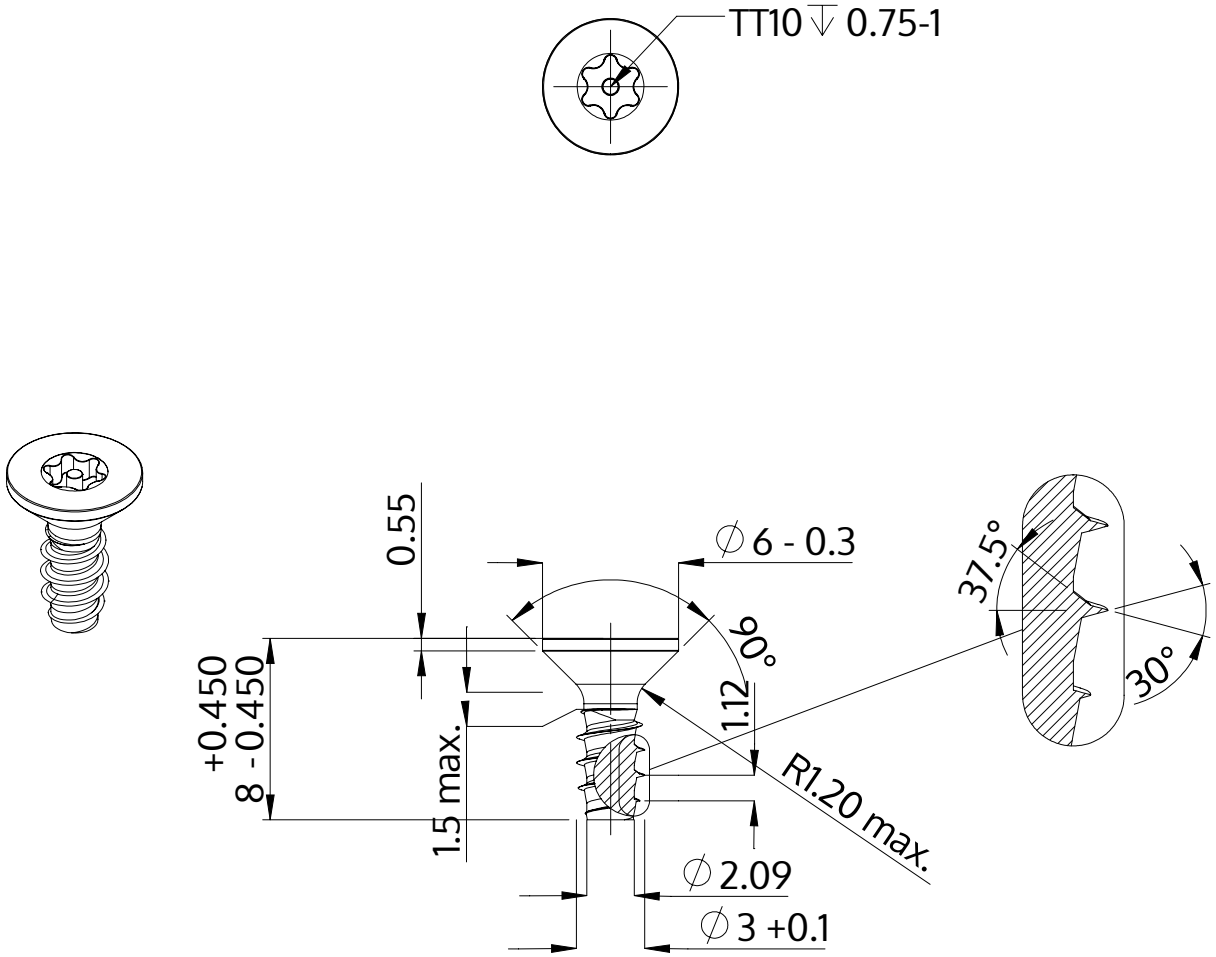

Opis	STP43 3.0x8.0 - TT10
Materiał	Stal, hartowana
Powierzchnia	Ocynkowana 5-7 µm, temperowana, pasywowana na niebiesko
Waga	0.472 kg / 1000 sztuk

SCREWERK	**STP430300080S**	
Rysunek metryczny A4	Skala None:1	2024-04