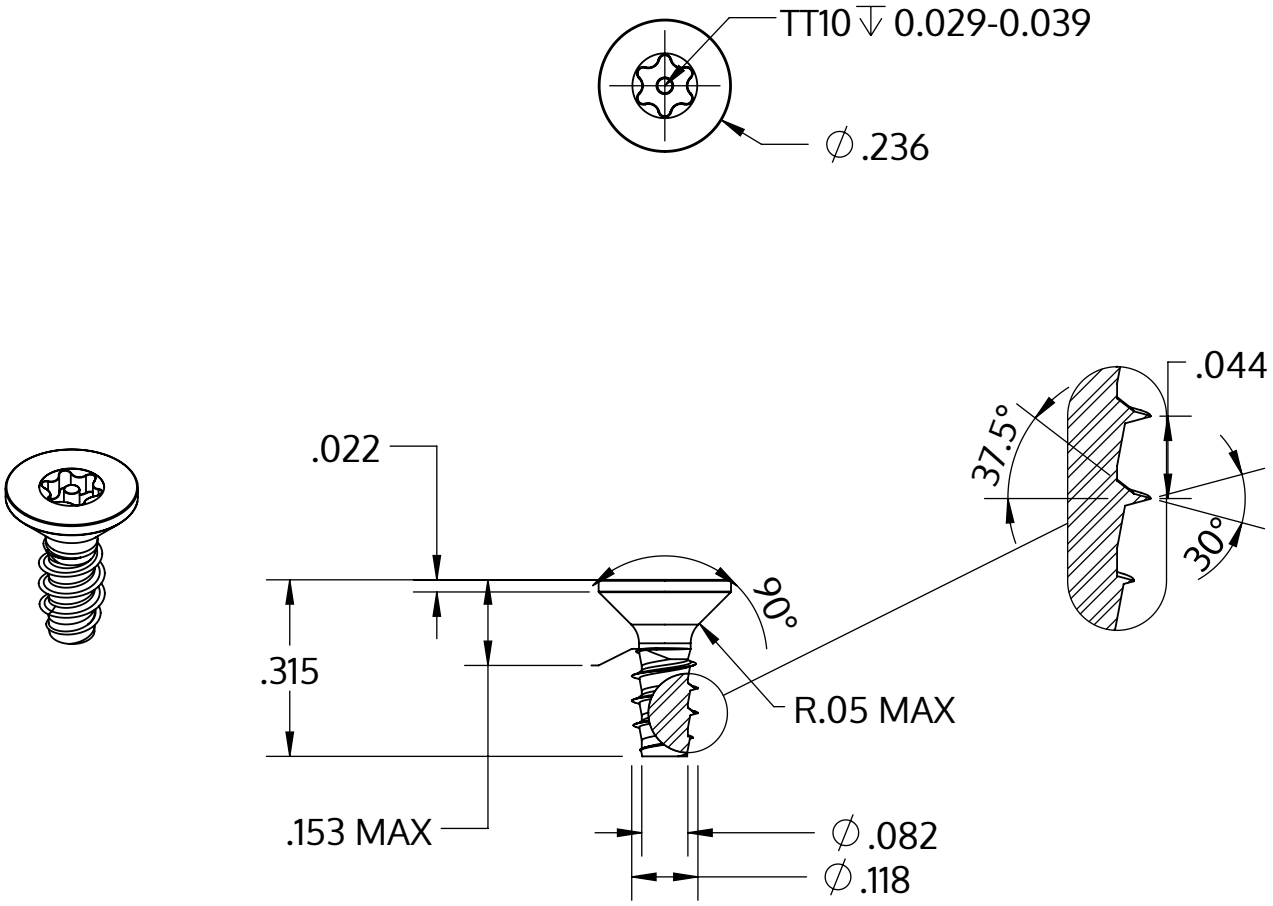

Metric size	M3 x 1.12 mm
US size (converted)	#4-22
	Tolerances [inch]
Length	+/- 0.017
Head diameter	+0 / -0.011
Head height	+/- 0.005
Thread diameter	+0.003 / -0

Описание	STP43 3.0x8.0 - TT10
Материал	сталь, упрочненная
Поверхность	Оцинковка 5-7µm, термообработка,синий / прозрачный пассивация
Вес	0.472 kg / 1000 Штука

SCREWERK	**STP430300080S**	
_Zoll Zeichnung Größe A	Шкала None:1	2024-04