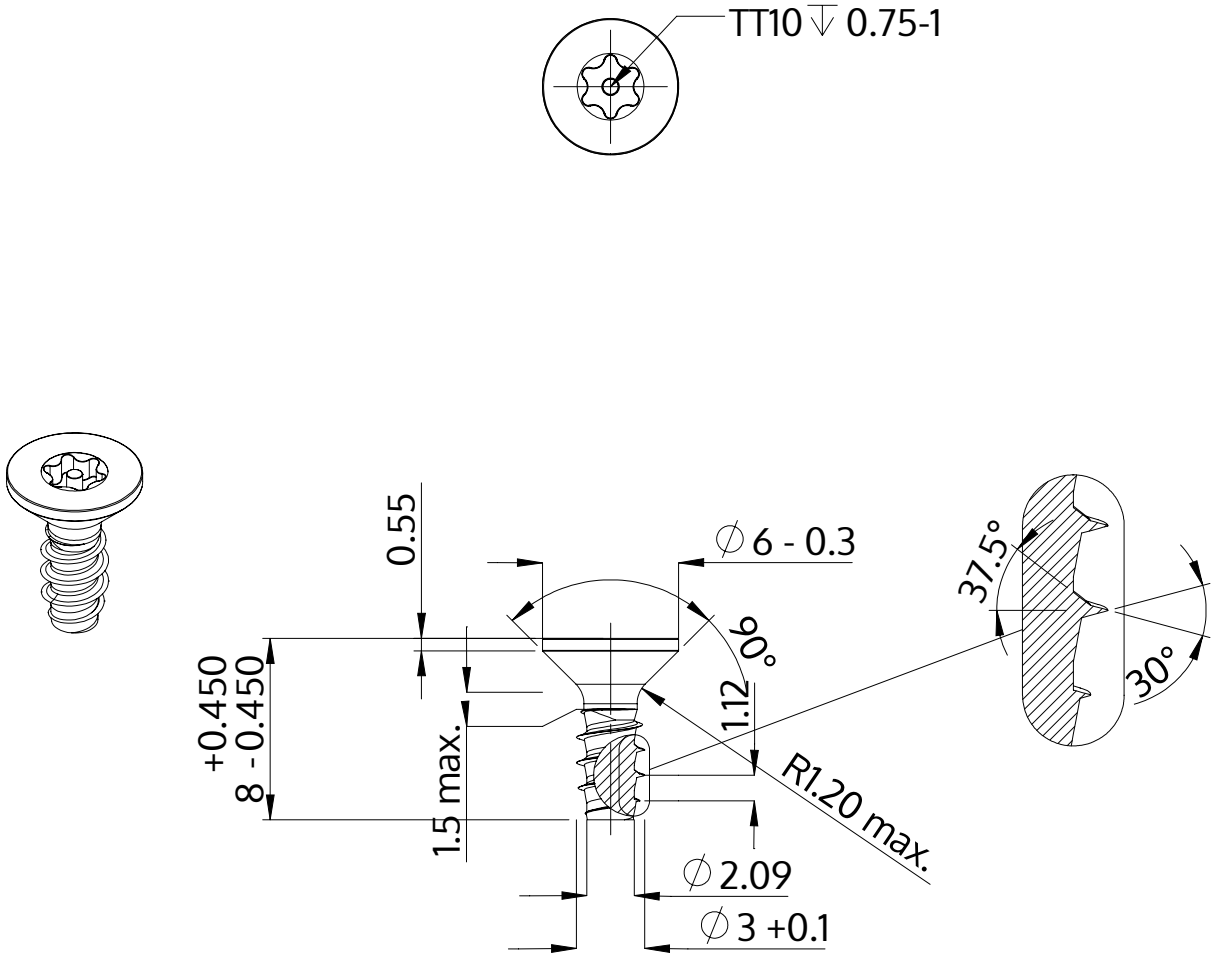

Beskrivelse	STP43 3.0x8.0 - TT10
Materiale	Stål, forædlet
Overflade	galvaniseret 5-7 µm, tempret, blå / transparent passiveret
Vægt	0.472 kg / 1000 stykke

SCREWERK	**STP430300080S**	
Metrisk tegning A4	Skalering 3:1	2024-10