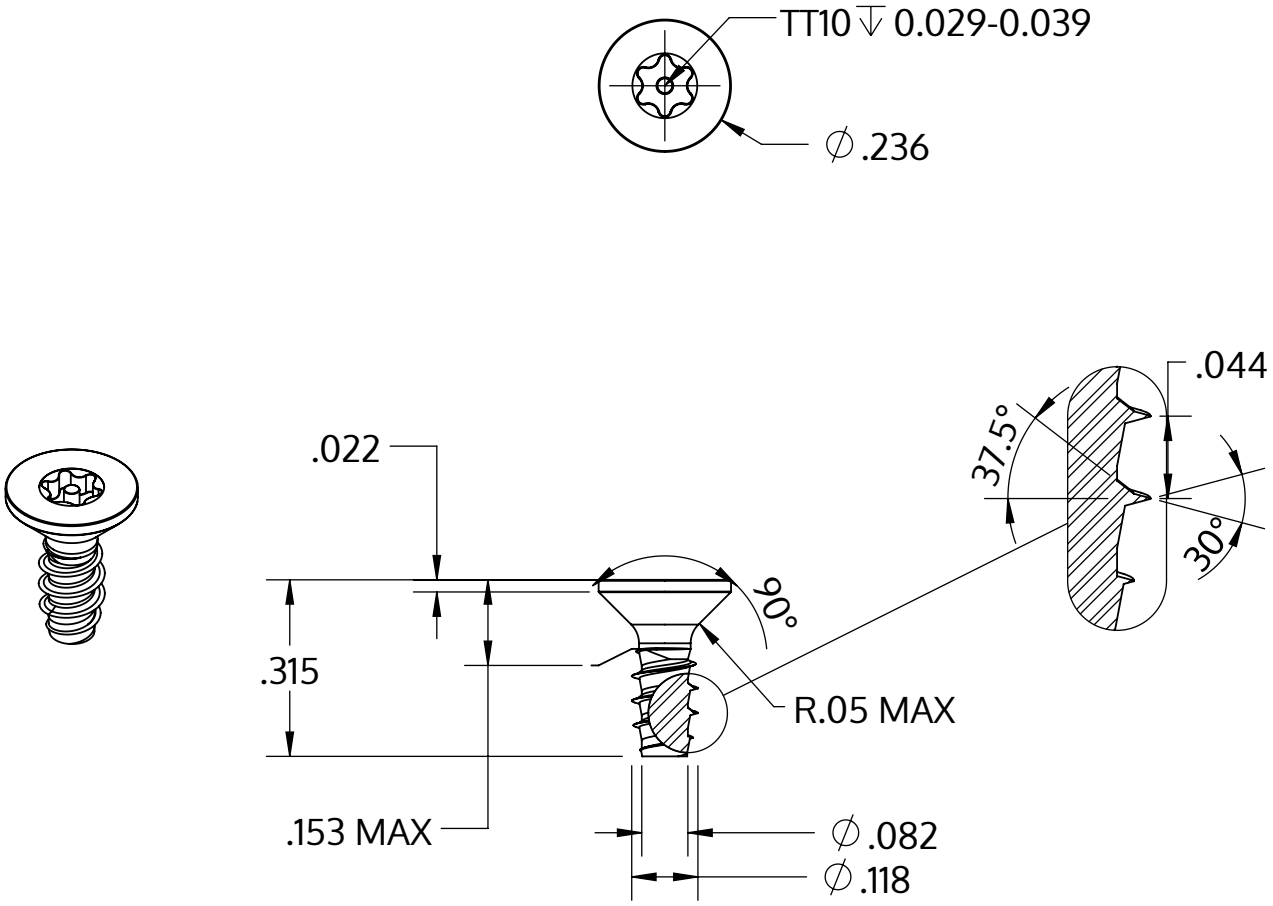

Metric size	M3 x 1.12 mm
US size (converted)	#4-22
	Tolerances [inch]
Length	+/- 0.017
Head diameter	+0 / -0.011
Head height	+/- 0.005
Thread diameter	+0.003 / -0

Descriere	STP43 3.0x8.0 - TT10
Material	oţel inoxidabil A2
Exterior	neacoperit, murat și pasivat
Greutate	0.472 kg / 1000 unități

SCREWERK	**STP430300080E**	
_Zoll Zeichnung Größe A	Scalarea 3:1	2024-10