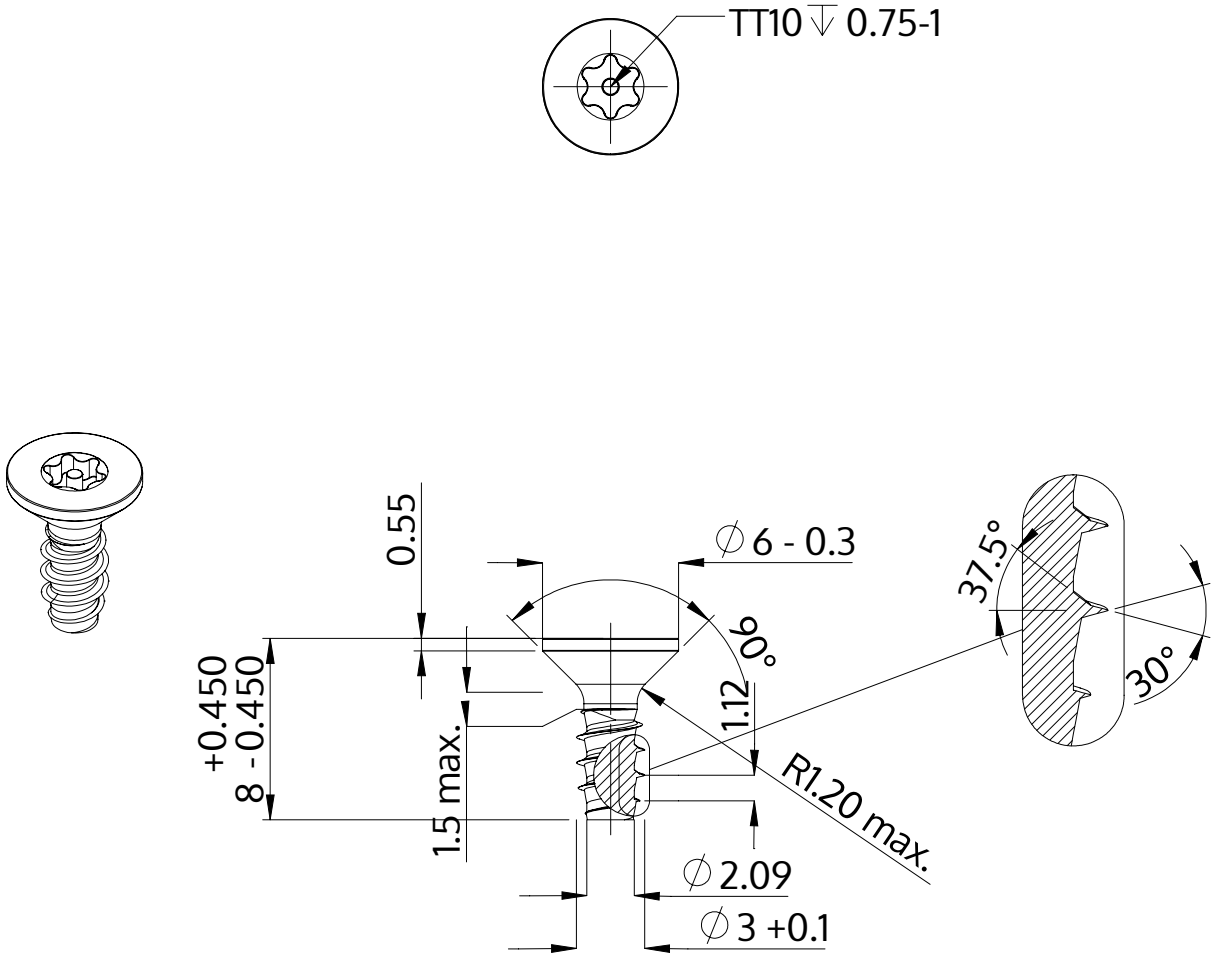

Description	STP43 3.0x8.0 - TT10
Matière	acier inoxydable A2
Surface	brillant décapé et passivé
Poids	0.472 kg / 1000 Unité

SCREWERK	**STP430300080E**	
Dessin métrique A4	Redimensionner None:1	2024-04