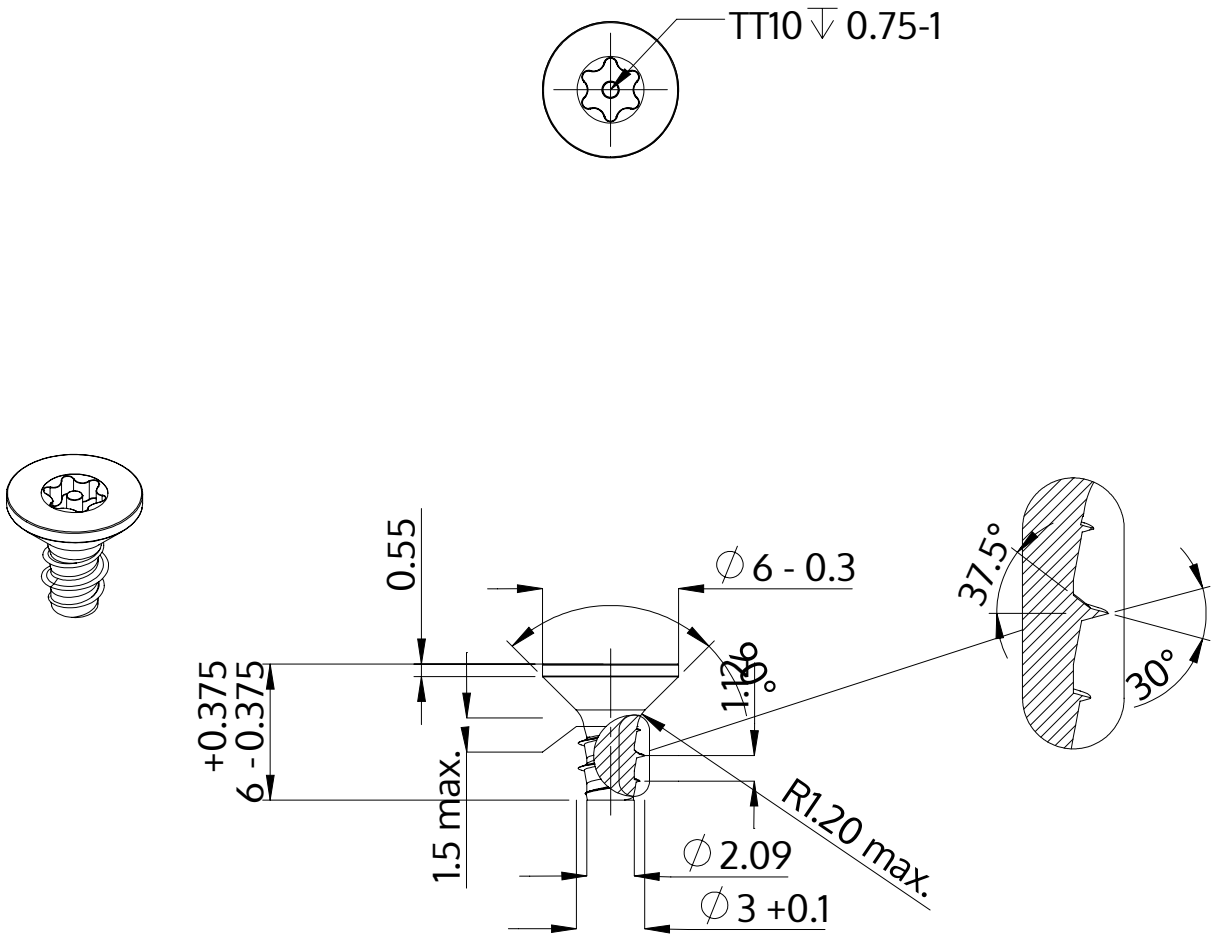

Açıklaması	STP43 3.0x6.0 - TT10
Malzeme	Çelik, sertleştirilmiş
Kaplama	galvanizli 5-7 µm, temperliö mavi / şeffaf pasifleştirilmiştir
Ağırlık	0.404 kg / 1000 Adet

SCREWERK	**STP430300060S**	
Metrik çizim A4	Ölçeklendirme None:1	2024-04