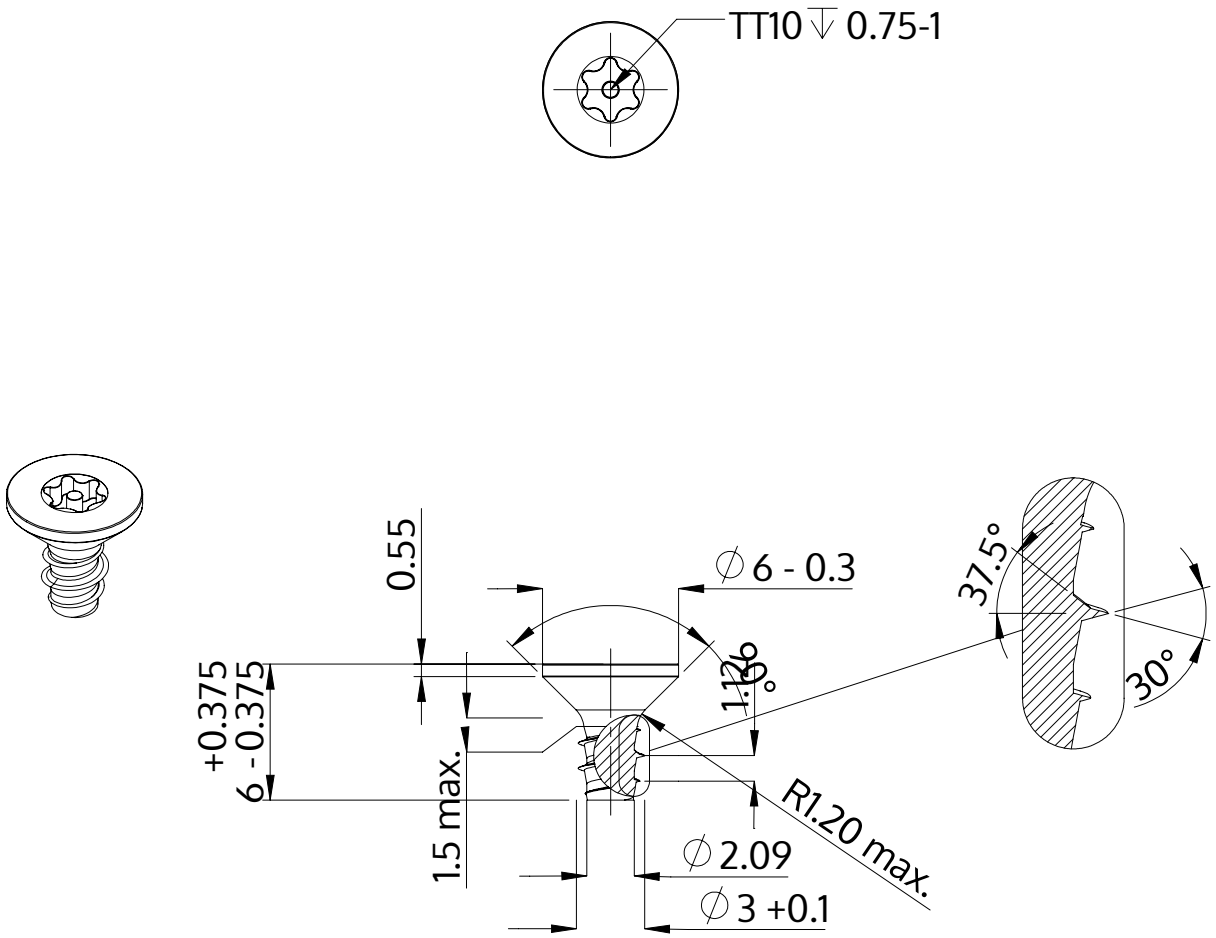

Descrizione	STP43 3.0x6.0 - TT10
Materiale	acciaio inossidabile A2
Superficie	bianco-decapato e passivato
Peso	0.404 kg / 1000 pezzi

SCREWERK	**STP430300060E**	
Disegno metrico A4	Scala None:1	2024-04