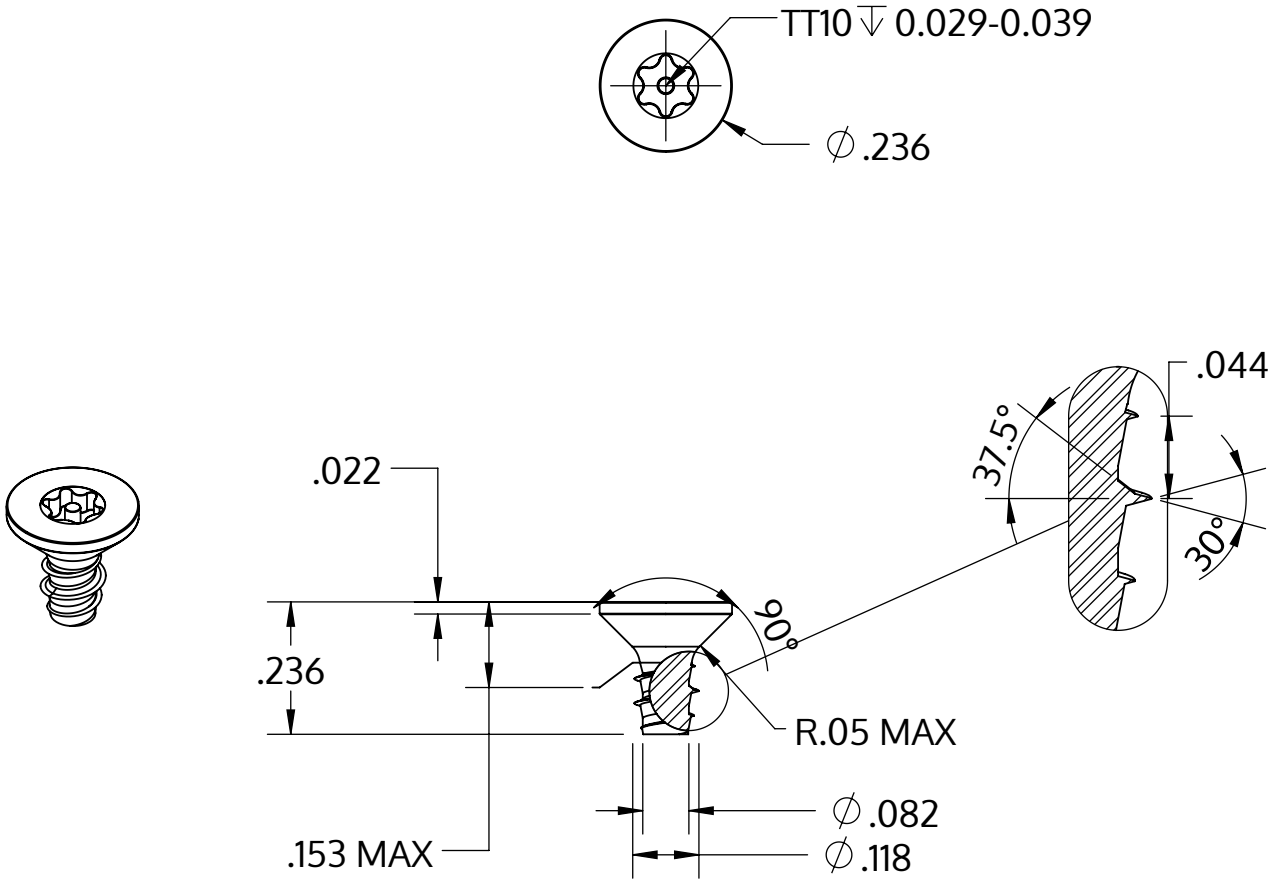

Metric size	M3 x 1.12 mm
US size (converted)	#4-22
	Tolerances [inch]
Length	+/- 0.014
Head diameter	+0 / -0.011
Head height	+/- 0.005
Thread diameter	+0.003 / -0

Description	STP43 3.0x6.0 - TT10
Matière	acier inoxydable A2
Surface	brillant décapé et passivé
Poids	0.404 kg / 1000 Unité

SCREWERK	**STP430300060E**	
_Zoll Zeichnung Größe A	Redimensionner 3:1	2024-10