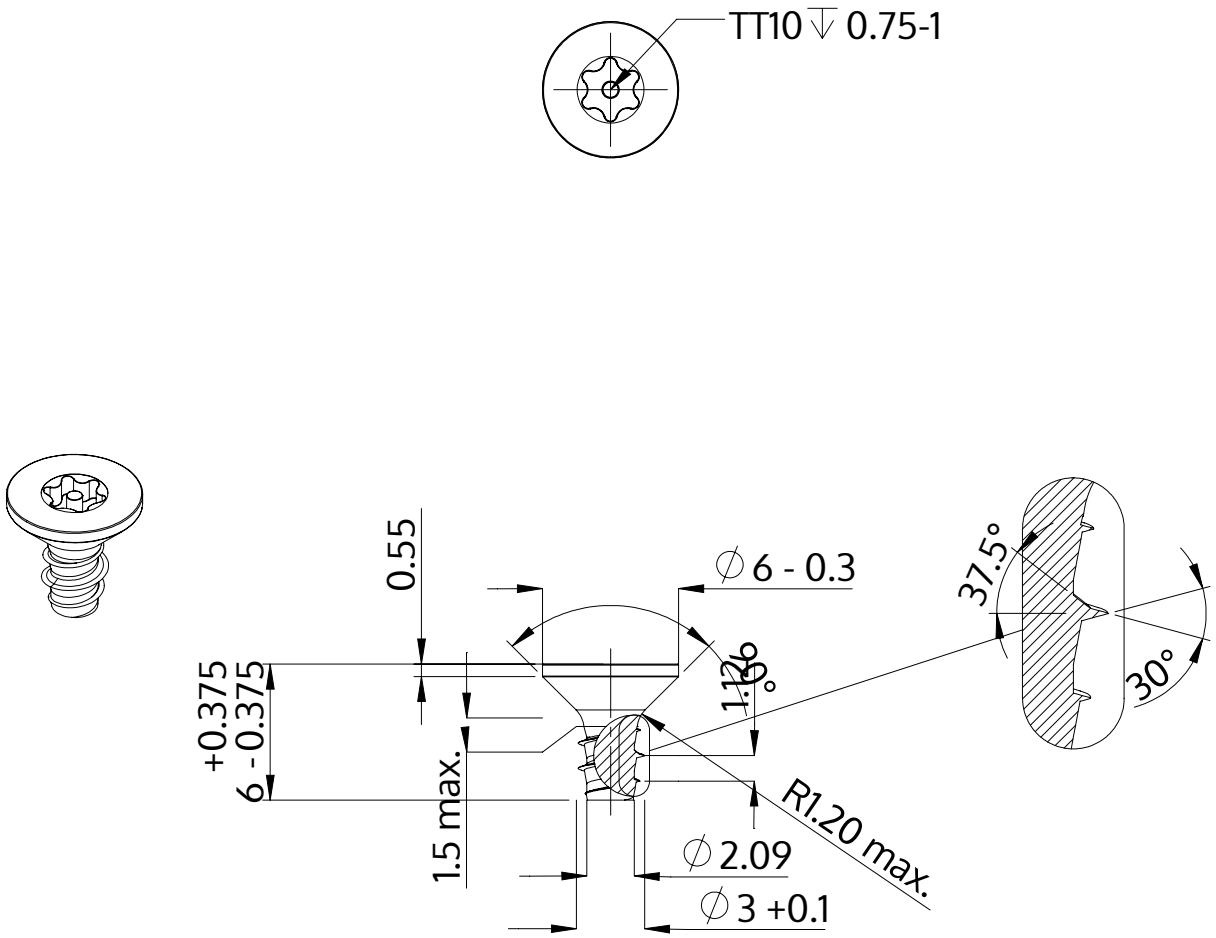

Description	STP43 3.0x6.0 - TT10
Matière	acier inoxydable A2
Surface	brillant décapé et passivé
Poids	0.404 kg / 1000 Unité

SCREWERK	**STP430300060E**	
Dessin métrique A4	Redimensionner 3:1	2024-10