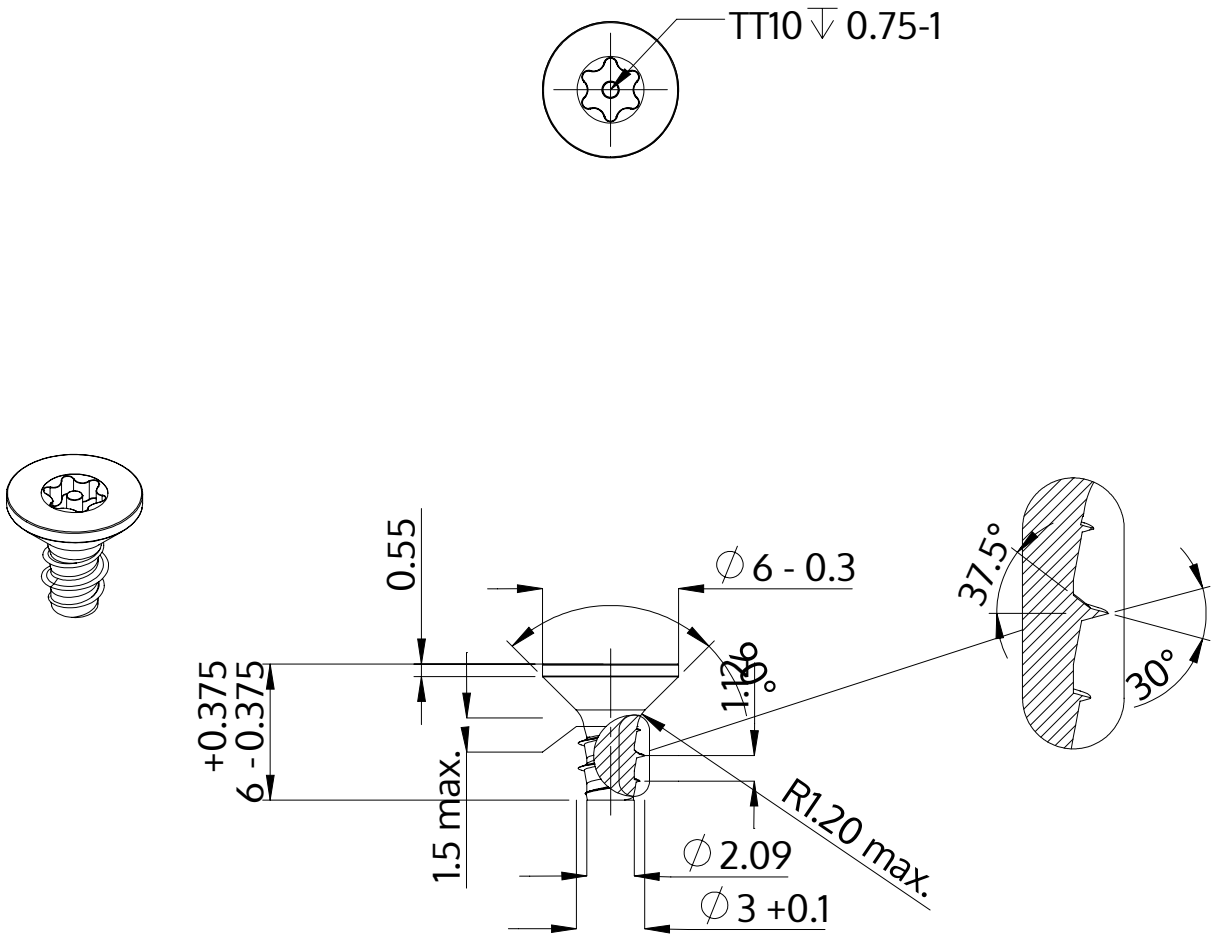

Beskrivning	STP43 3.0x6.0 - TT10
Material	stål, härdat
Yta	ZnNi svart-passiviserad/Cr-VI-fri, härdad, förseglad
Vikt	0.404 kg / 1000 styck

SCREWERK	**STP430300060B**	
Metrisk skiss A4	Skala 3:1	2025-03