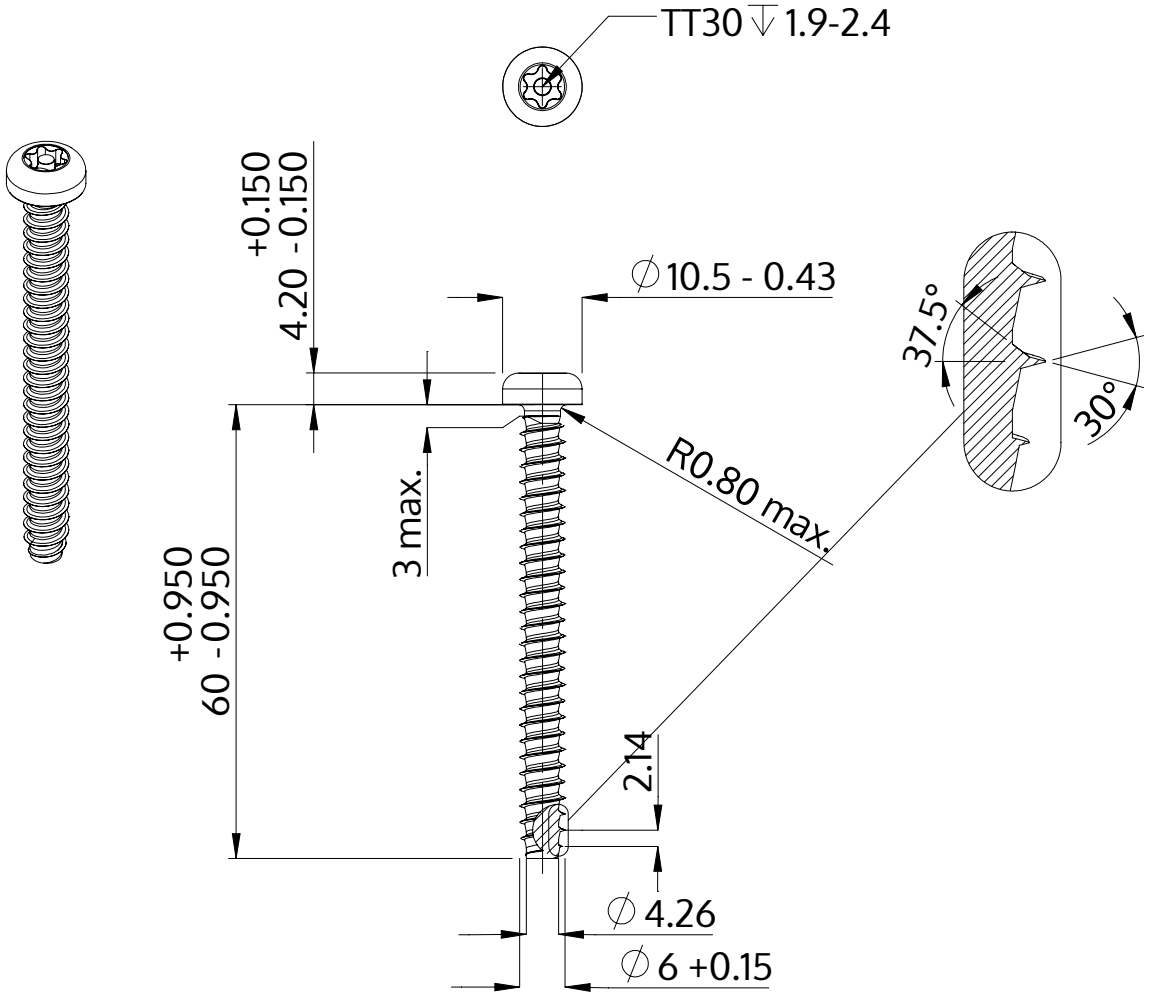

Beschrijving	STP42 6.0x60.0 - TT30
Materiaal	veredeld staal
Oppervlak	verzinkt 5-7 µm, getempert, blauw / transparant gepassiveerd
Gewicht	10.317 kg / 1000 stuk

SCREWERK	**STP420600600S**	
Metrische tekening A4	Schaal 1:1	2024-10