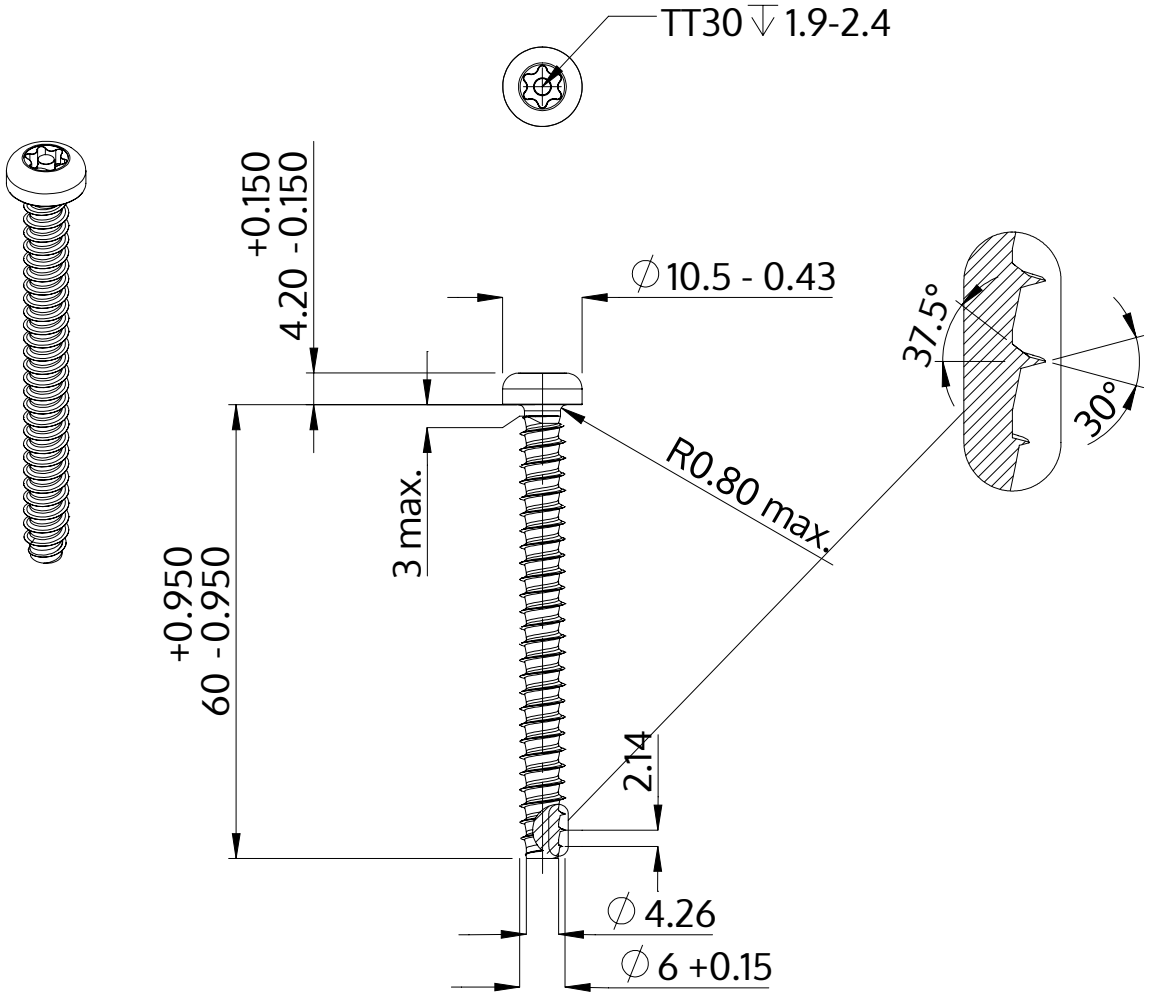

Beskrivelse	STP42 6.0x60.0 - TT30
Materiale	Stål, forædlet
Overflade	galvaniseret 5-7 µm, tempret, blå / transparent passiveret
Vægt	10.317 kg / 1000 stykke

SCREWERK	**STP420600600S**	
Metrisk tegning A4	Skalering 1:1	2024-10