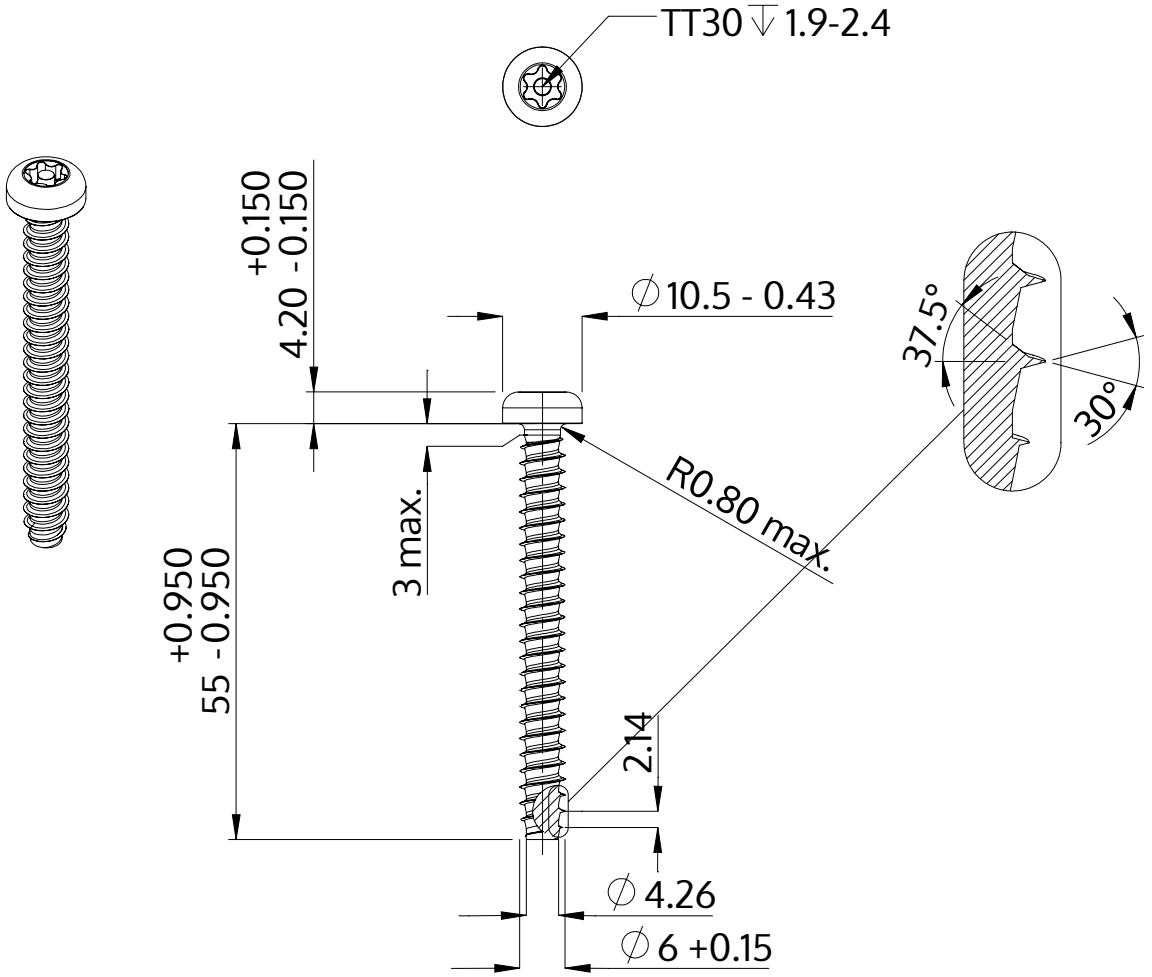


| | |
|---|---|
| Popis | STP42 6.0x55.0 - TT30 |
| Materiál | Temperovaná ocel |
| Povrch | Pozinkovaná 5-7 µm, temperovaná, modrá, pasivovaná průhledně |
| Hmotnost | 9.639 kg / 1000 Kus |

| | | |
|---|---|---|
| SCREWERK | **STP420600550S** | |
| Metric výkres A4 | Měřítko 1:1 | 2024-10 |