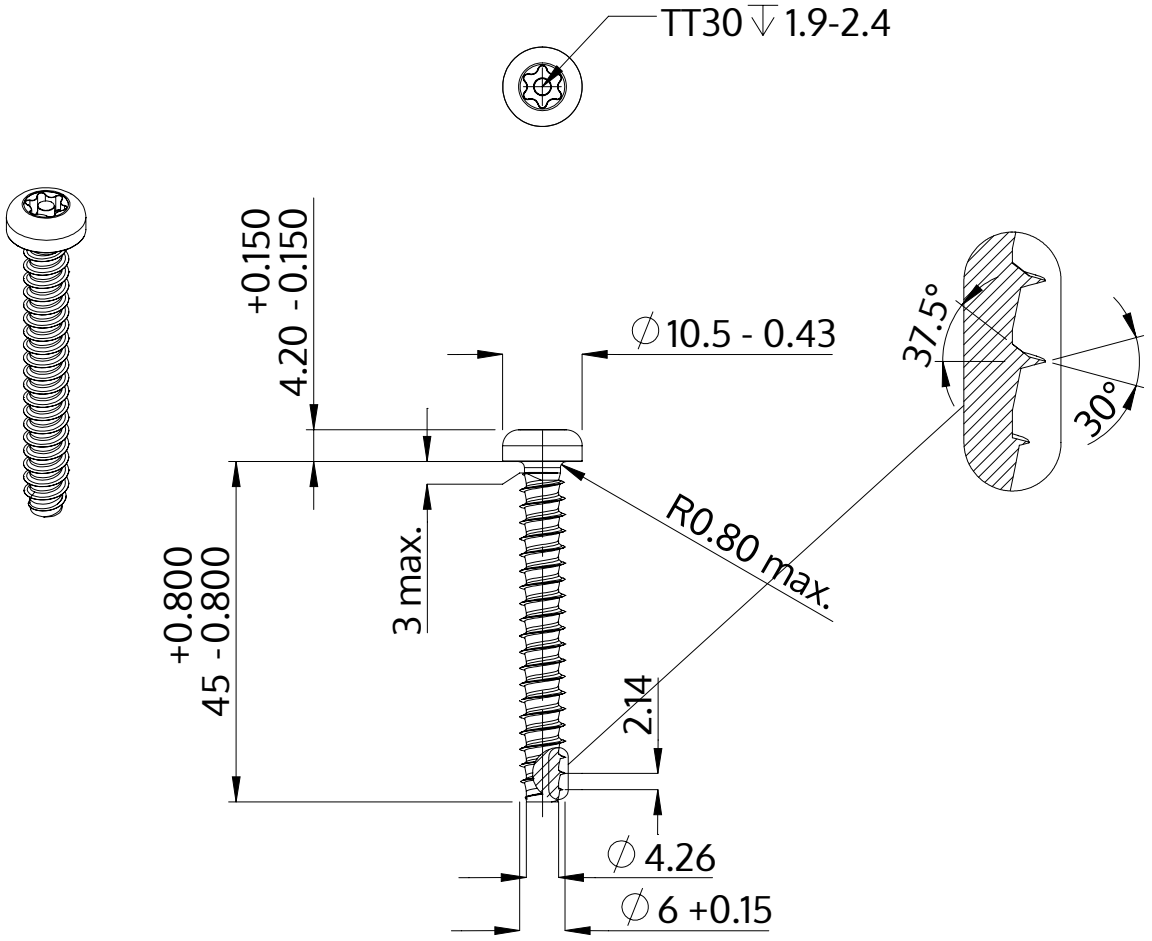

Описание	STP42 6.0x45.0 - TT30
Материал	Нержавеющая сталь A2
Поверхность	Светлый отжиг и пассивация
Вес	8.282 kg / 1000 Штука

SCREWERK	**STP420600450E**	
Метрический чертеж A4	Шкала 1:1	2024-10