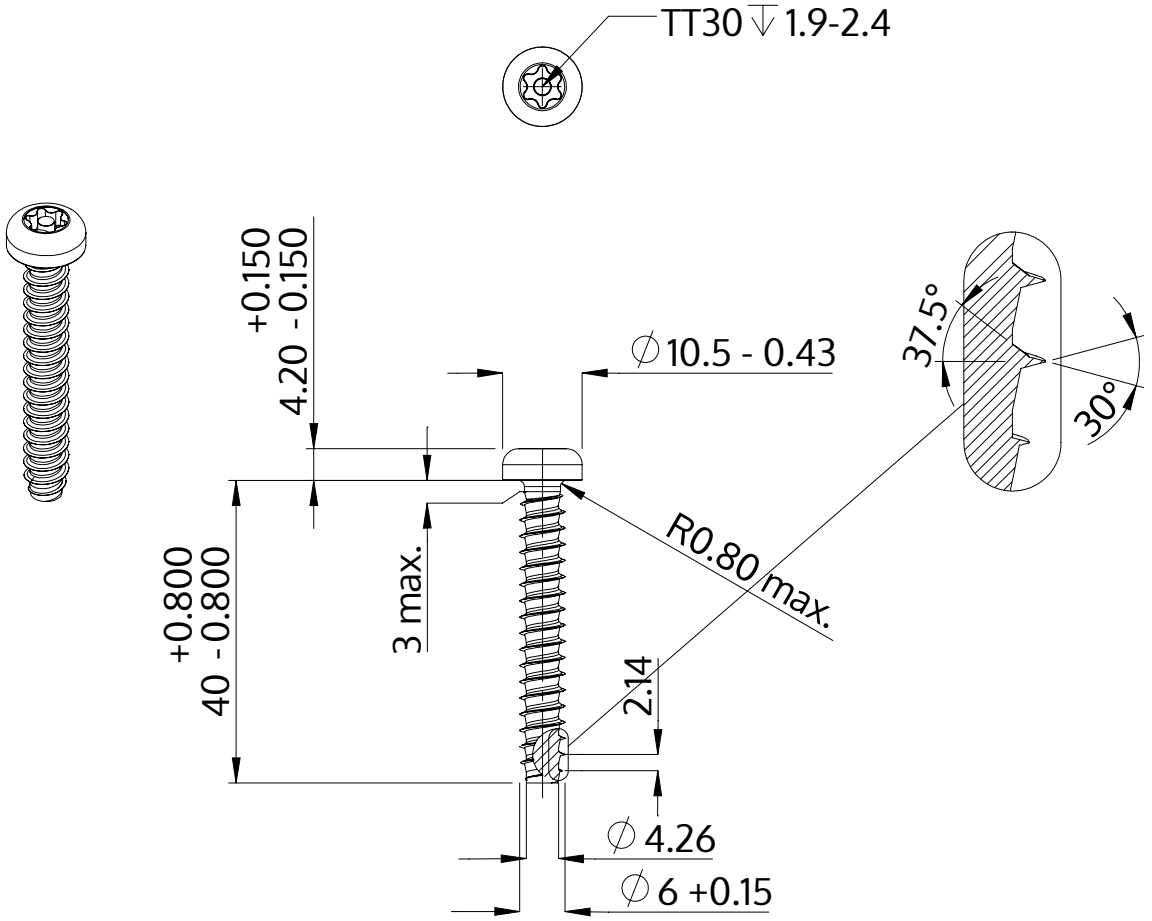

Opis	STP42 6.0x40.0 - TT30
Materiał	Stal, hartowana
Powierzchnia	Ocynkowana 5-7 µm, temperowana, pasywowana na niebiesko
Waga	7.604 kg / 1000 sztuk

SCREWERK	**STP420600400S**	
Rysunek metryczny A4	Skala 1:1	2024-10