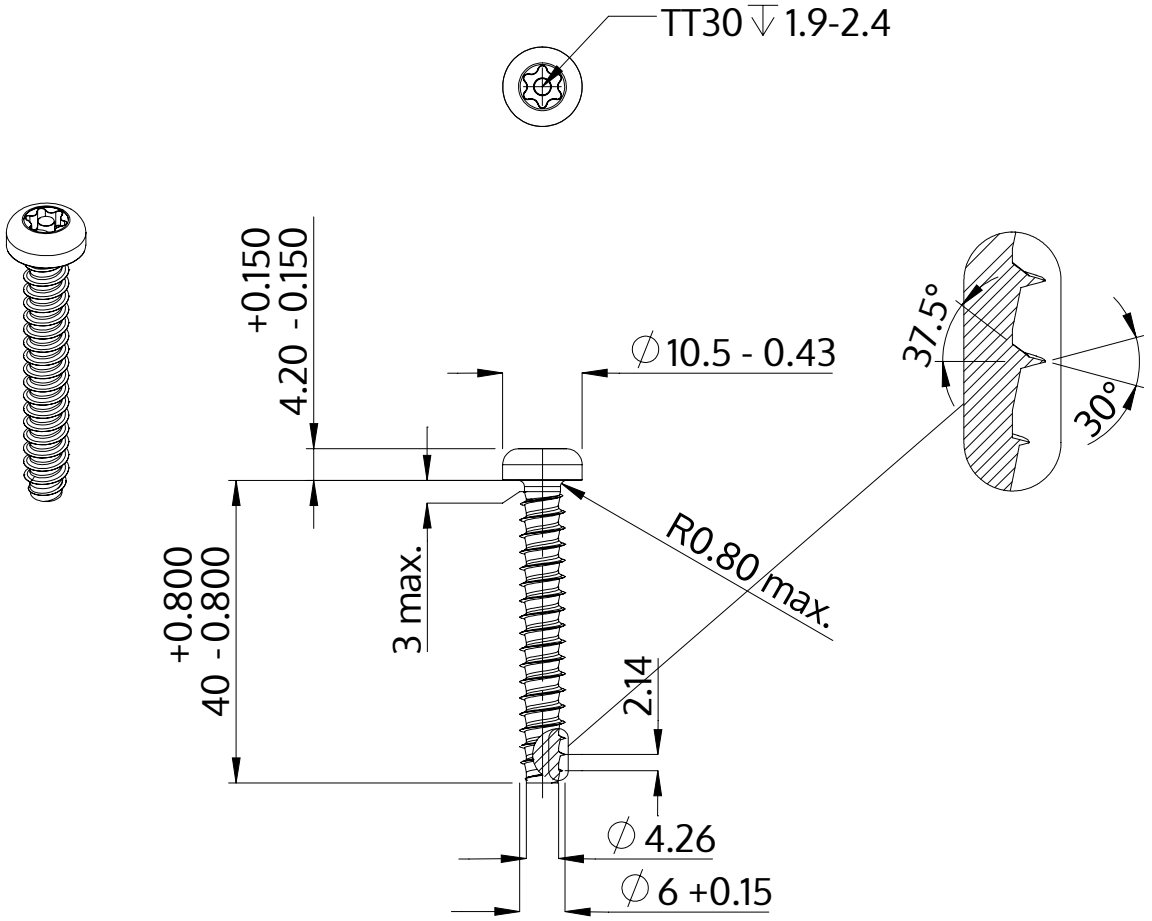

Description	STP42 6.0x40.0 - TT30
Matière	Acier,trempé et revenu
Surface	zinguée 5-7 µm,recuit, bleue / passivée avec transparence
Poids	7.604 kg / 1000 Unité

SCREWERK	**STP420600400S**	
Dessin métrique A4	Redimensionner None:1	2024-04