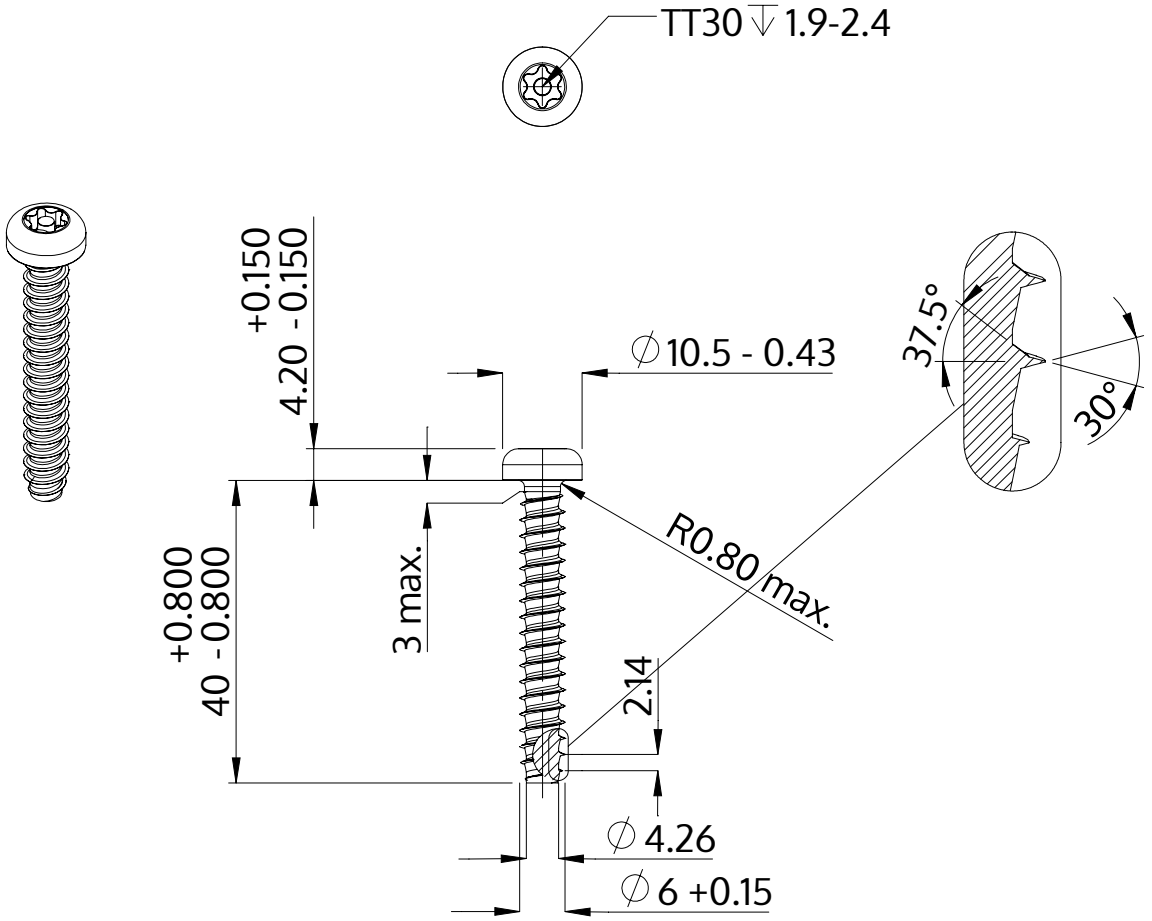

Descriere	STP42 6.0x40.0 - TT30
Material	oţel inoxidabil A2
Exterior	neacoperit, murat și pasivat
Greutate	7.604 kg / 1000 unități

SCREWERK	**STP420600400E**	
Desen metric A4	Scalarea 1:1	2024-10