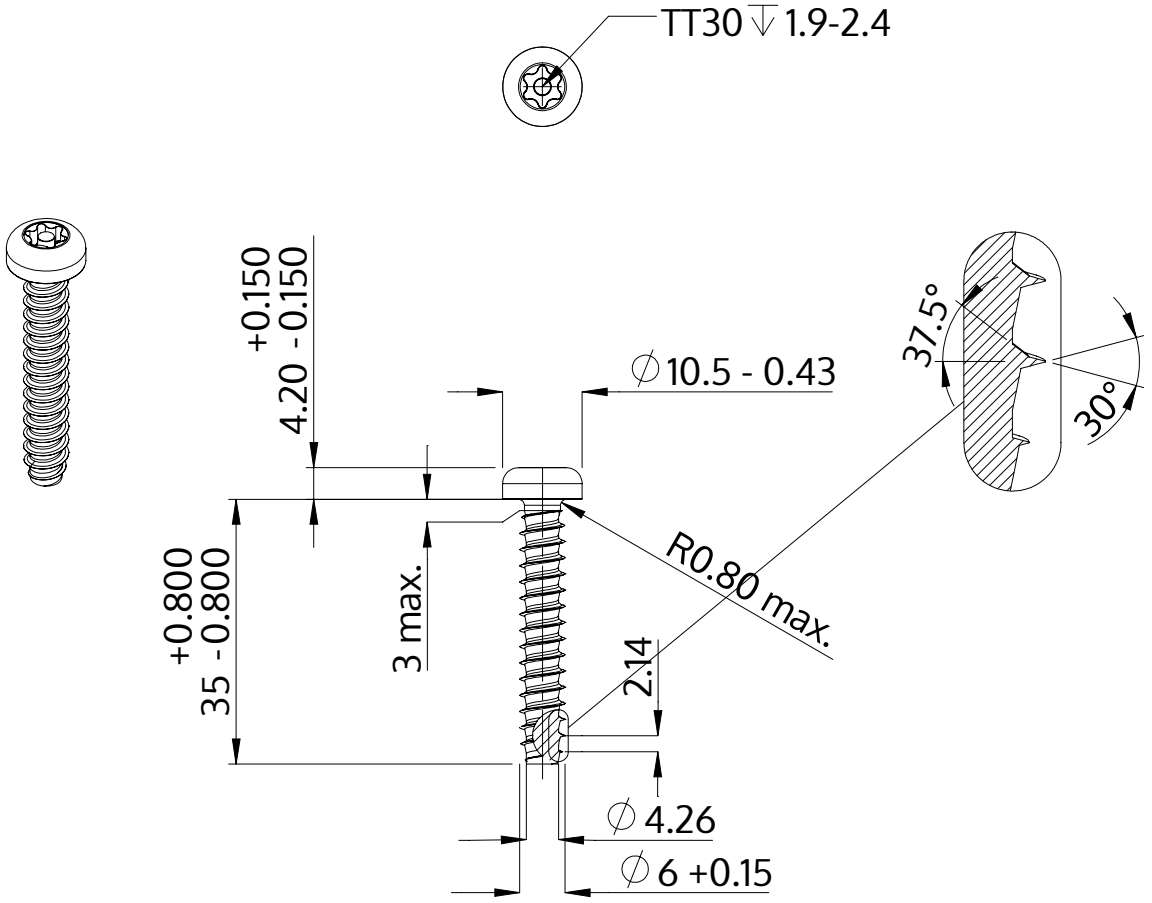

Описание	STP42 6.0x35.0 - TT30
Материал	сталь, упрочненная
Поверхность	Оцинковка 5-7µm, термообработка,синий / прозрачный пассивация
Вес	6.926 kg / 1000 Штука

SCREWERK	**STP420600350S**	
Метрический чертеж A4	Шкала 1:1	2024-10