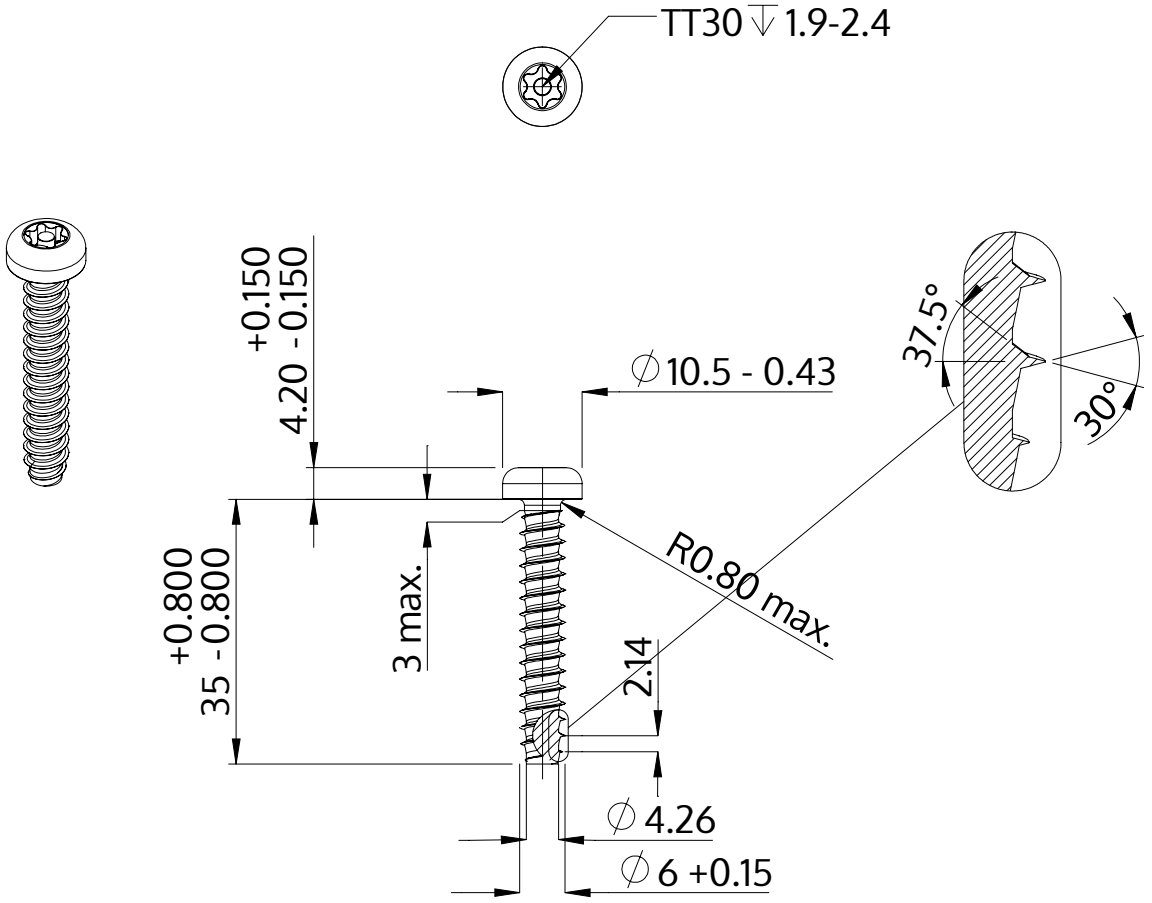

Descripción	STP42 6.0x35.0 - TT30
Material	Acero, endurecido
Superficie	galvanizado 5-7 micras, recocido, azul / pasivado transparente
Peso	6.926 kg / 1000 Piezas

SCREWERK	**STP420600350S**	
Diseño métrico	Escalada None:1	2024-04