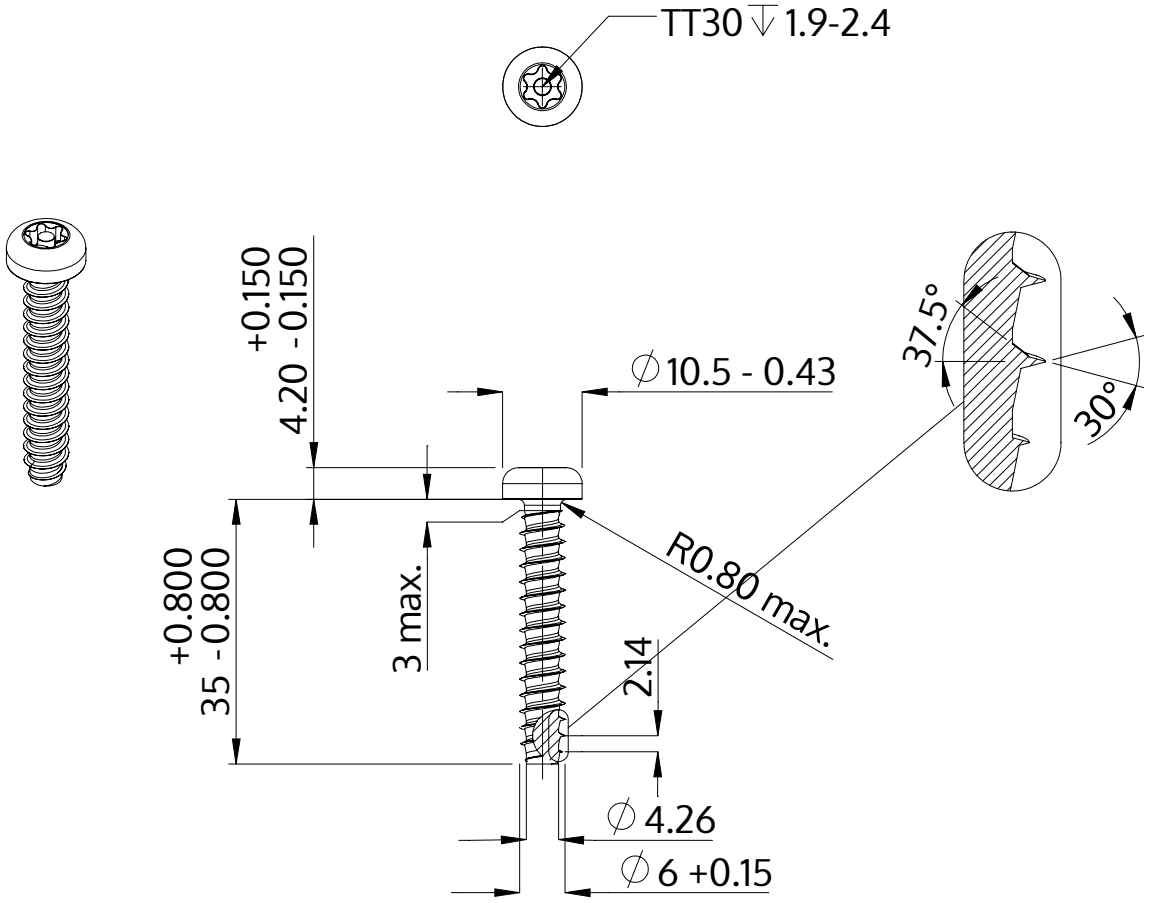

Popis	STP42 6.0x35.0 - TT30
Materiál	Temperovaná ocel
Povrch	Pozinkovaná 5-7 µm, temperovaná, modrá, pasivovaná průhledně
Hmotnost	6.926 kg / 1000 Kus

SCREWERK	**STP420600350S**	
Metric výkres A4	Měřítko 1:1	2024-10