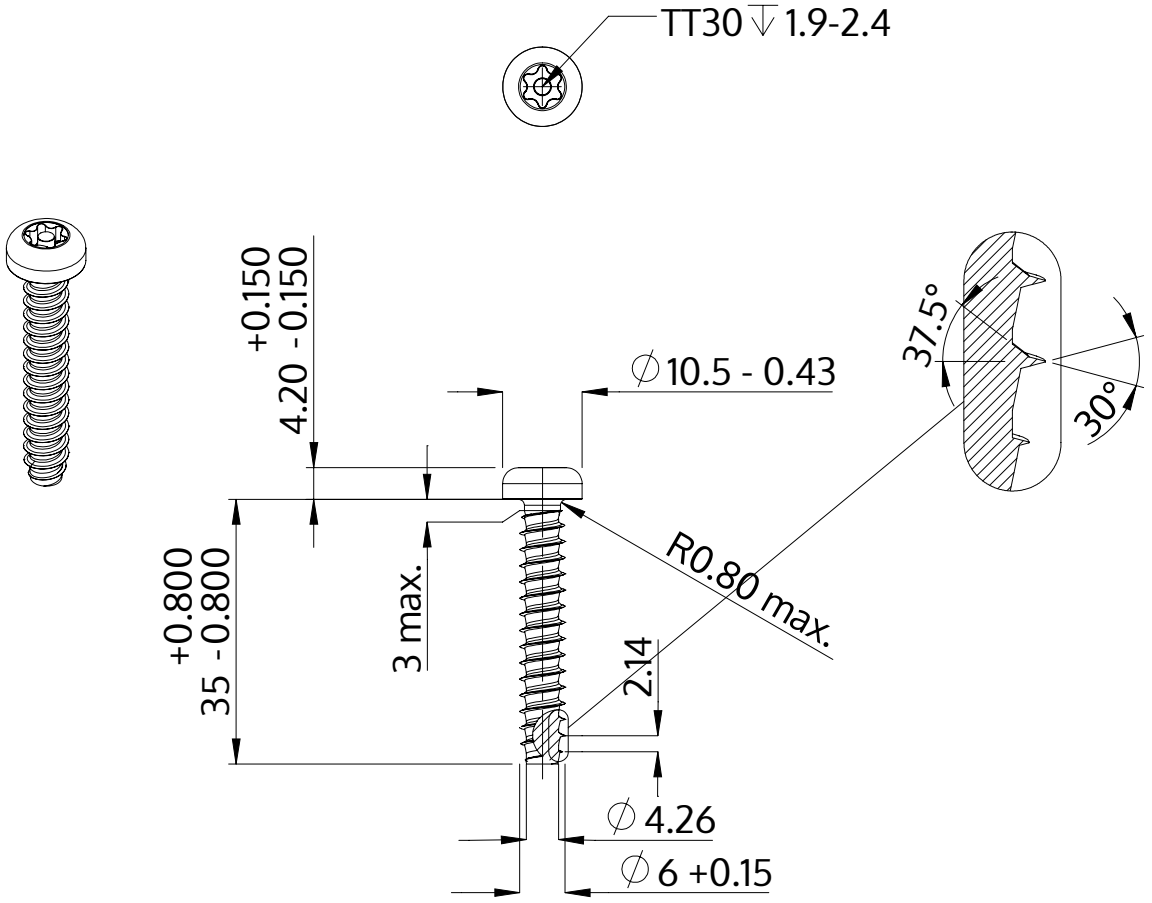

Beskrivelse	STP42 6.0x35.0 - TT30
Materiale	Ædelstål A2
Overflade	blank, bejdset og passiveret
Vægt	6.926 kg / 1000 stykke

SCREWERK	**STP420600350E**	
Metrisk tegning A4	Skalering 1:1	2024-10