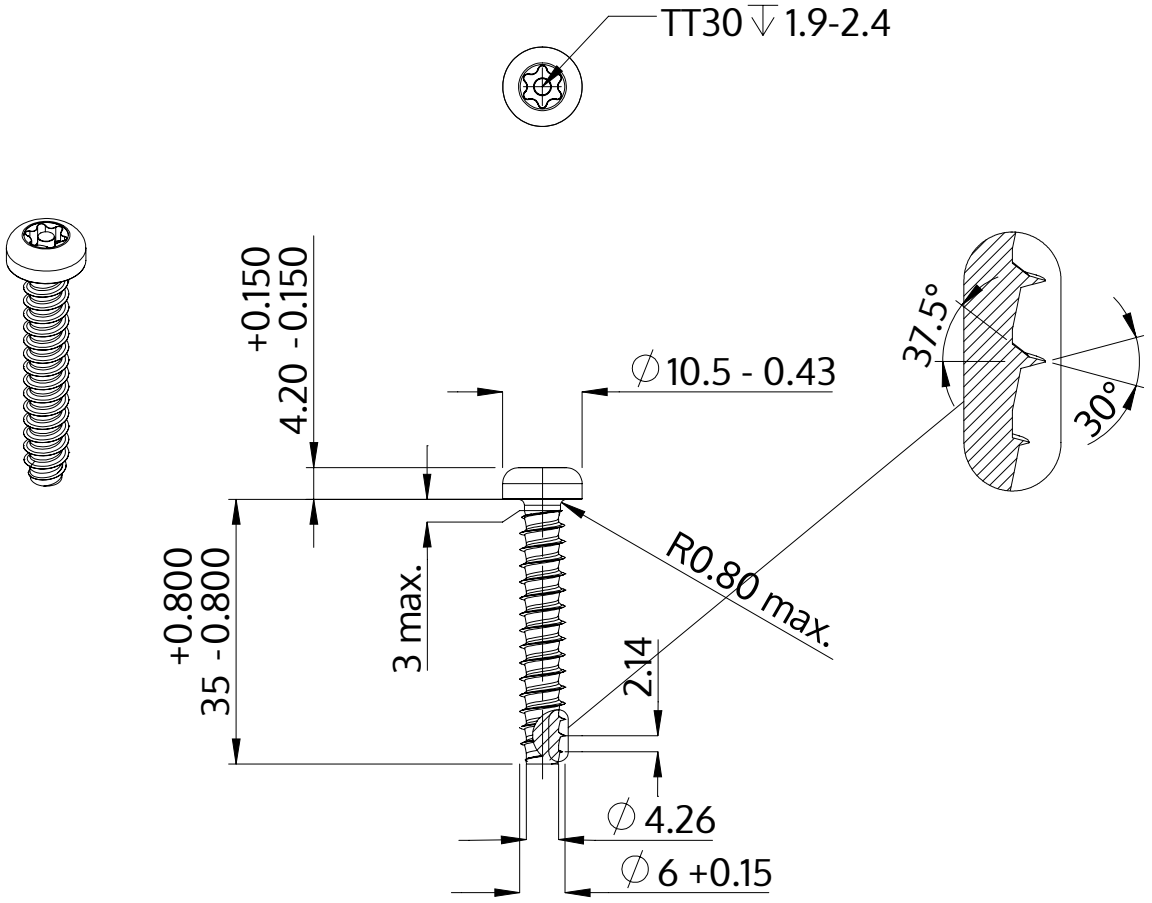

Açıklaması	STP42 6.0x35.0 - TT30
Malzeme	Çelik, sertleştirilmiş
Kaplama	ZnNi siyah-pasifleştirilmiştir, temperlenmistir, kaplanmış
Ağırlık	6.926 kg / 1000 Adet

SCREWERK	**STP420600350B**	
Metrik çizim A4	Ölçeklendirme 1:1	2024-10