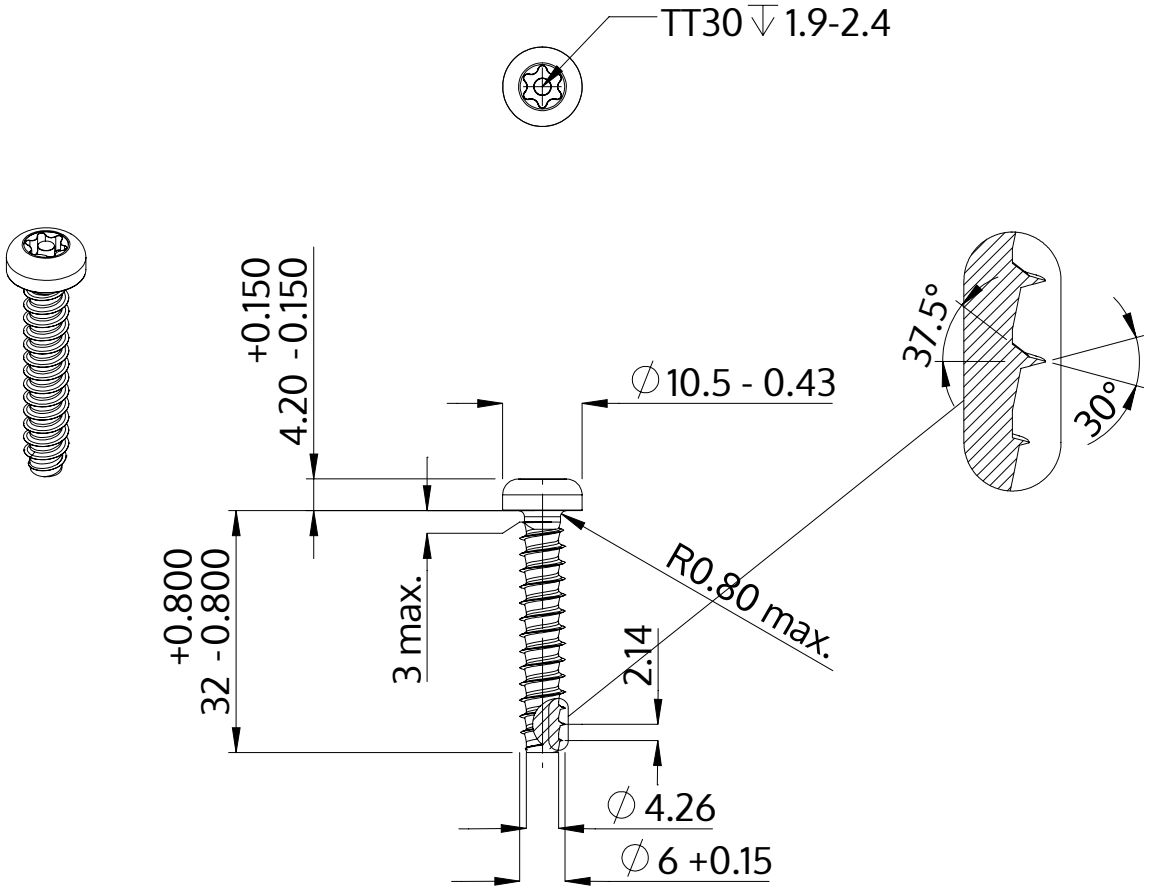

Beskrivning	STP42 6.0x32.0 - TT30
Material	stål, härdat
Yta	ZnNi svart-passiviserad/Cr-VI-fri, härdad, förseglad
Vikt	6.519 kg / 1000 styck

SCREWERK	**STP420600320B**	
Metrisk skiss A4	Skala 1:1	2024-05