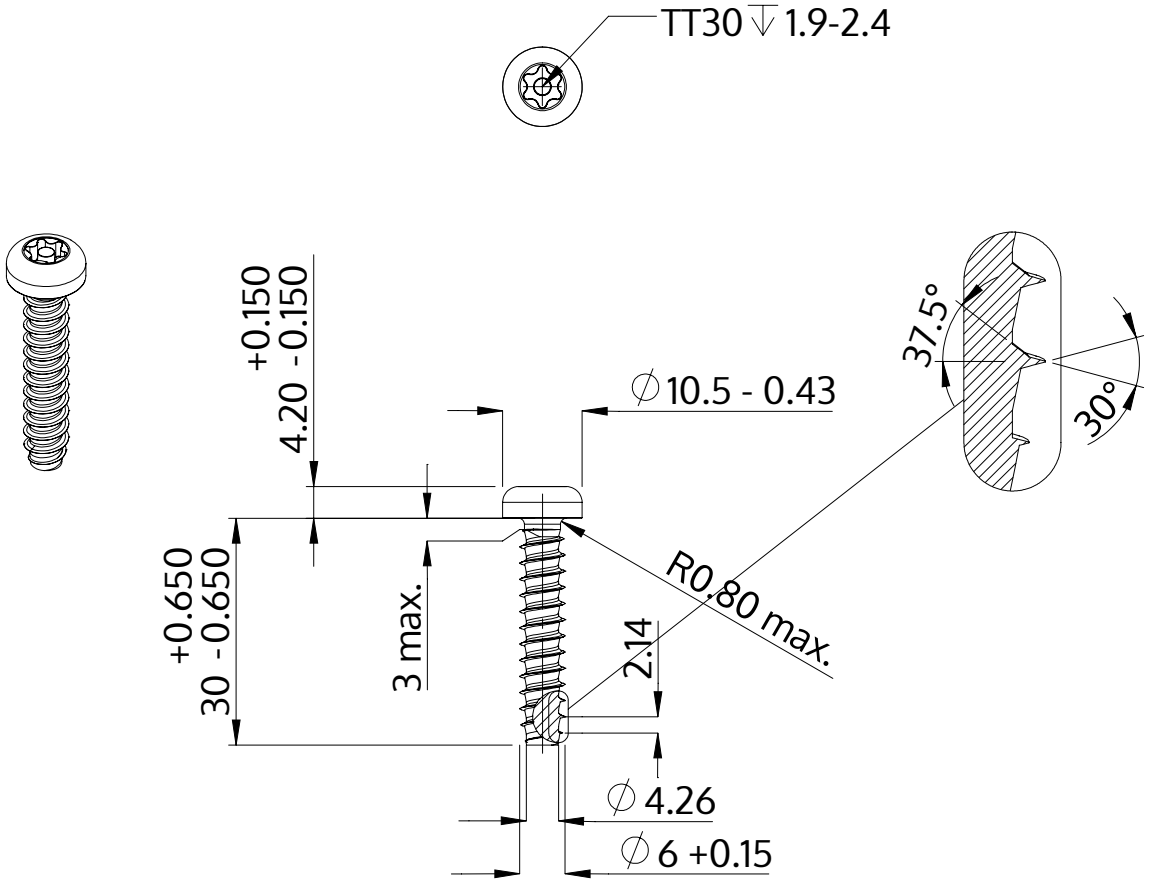


| | |
|---|---|
| Descrição | STP42 6.0x30.0 - TT30 |
| Material | inox A2 |
| Superfície | Decapado e passivado |
| Peso | 6.248 kg / 1000 peças |

| | | |
|---|---|---|
| SCREWERK | **STP420600300E** | |
| Desenho Métrico A4 | Escala 1:1 | 2024-10 |