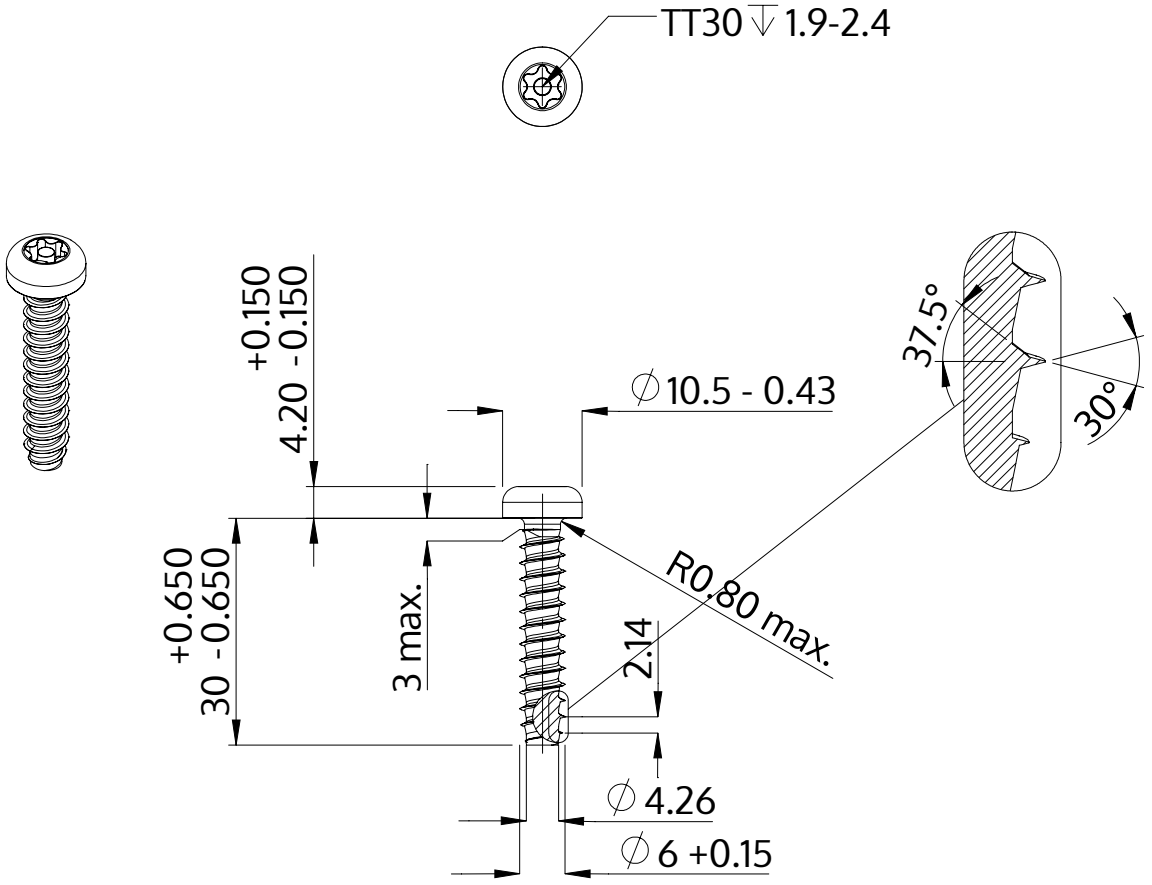


| | |
|---|---|
| Description | STP42 6.0x30.0 - TT30 |
| Matière | Acier,trempé et revenu |
| Surface | Zinc Nickel passivé noir, trempée, scéllée |
| Poids | 6.248 kg / 1000 Unité |

| | | |
|---|---|---|
| SCREWERK | **STP420600300B** | |
| Dessin métrique A4 | Redimensionner 1:1 | 2024-10 |