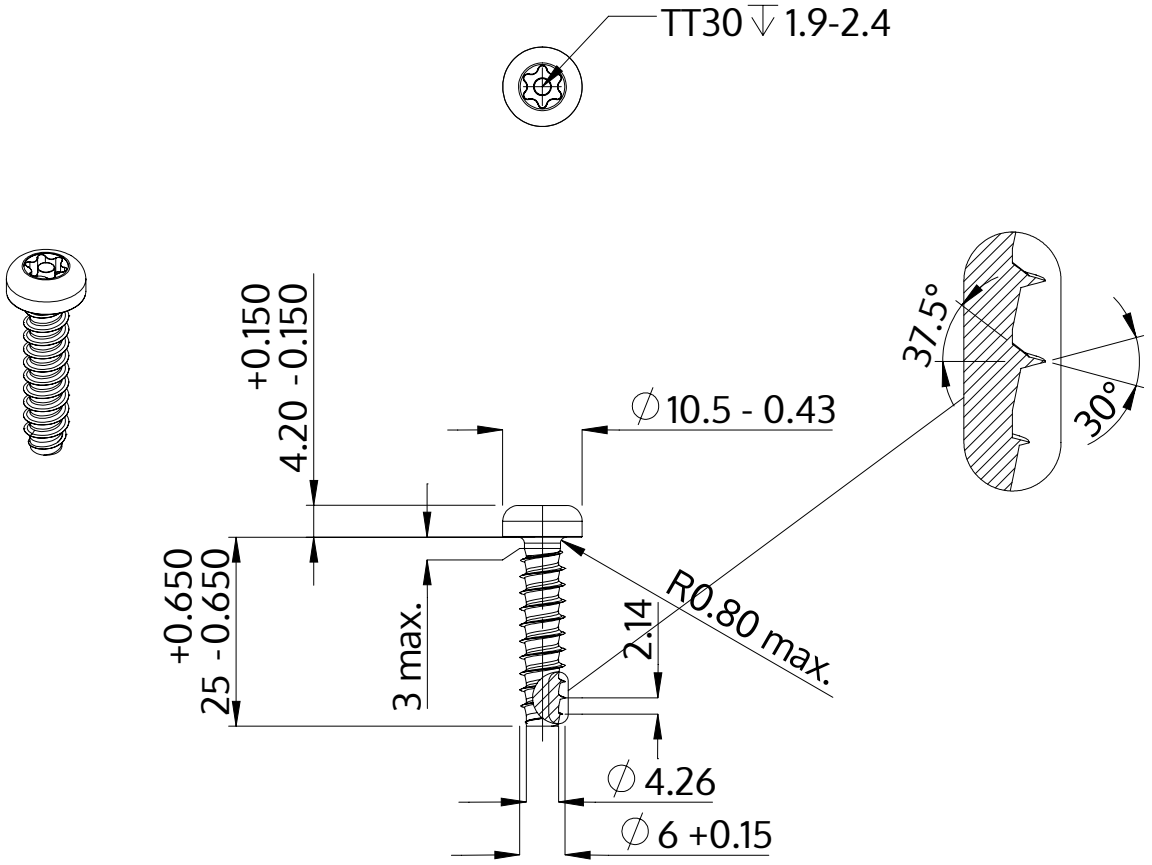

Beskrivning	STP42 6.0x25.0 - TT30
Material	stål, härdat
Yta	förzinkad 5-7 µm, härdad, blå/transparent passiviserad
Vikt	5.569 kg / 1000 styck

SCREWERK	**STP420600250S**	
Metrisk skiss A4	Skala 1:1	2024-10