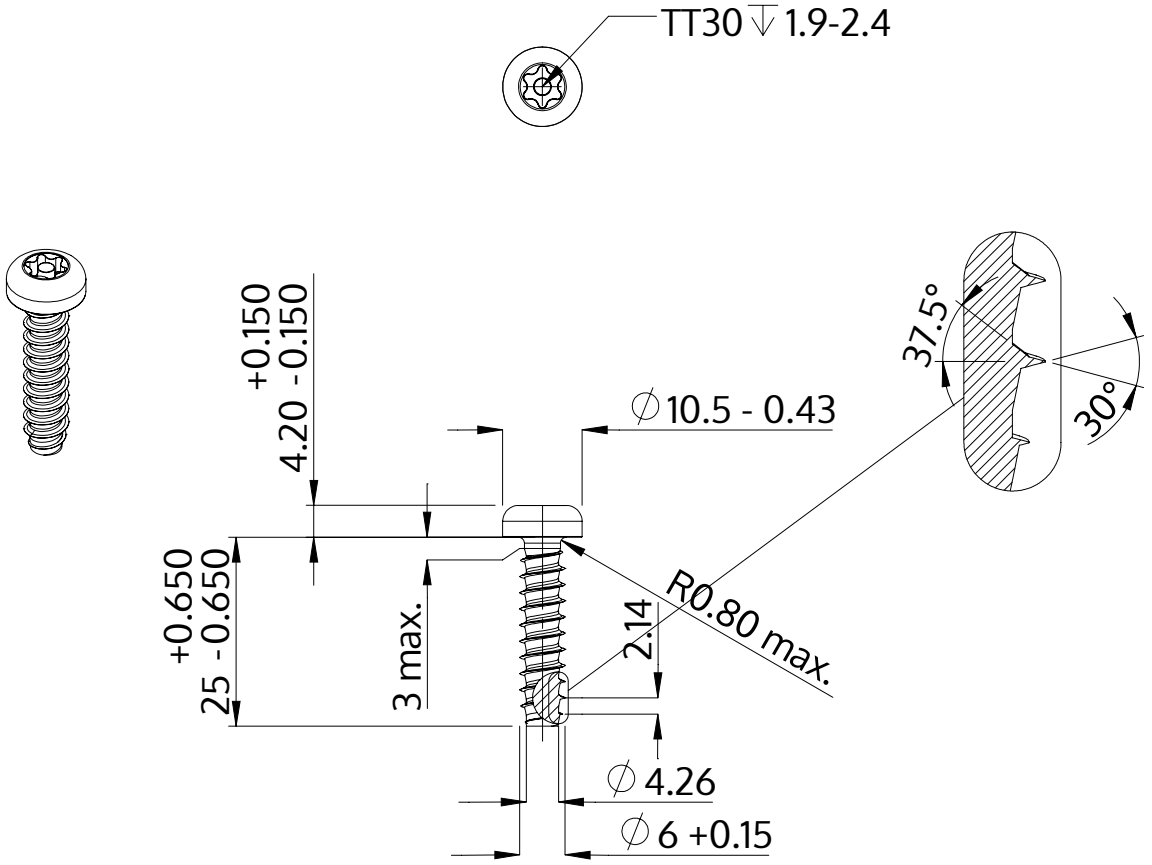

Açıklaması	STP42 6.0x25.0 - TT30
Malzeme	Paslanmaz Çelik A2
Kaplama	Parlak, cilalanmış ve pasifleştirilmiştir
Ağırlık	5.569 kg / 1000 Adet

SCREWERK	**STP420600250E**	
Metrik çizim A4	Ölçeklendirme 1:1	2024-10