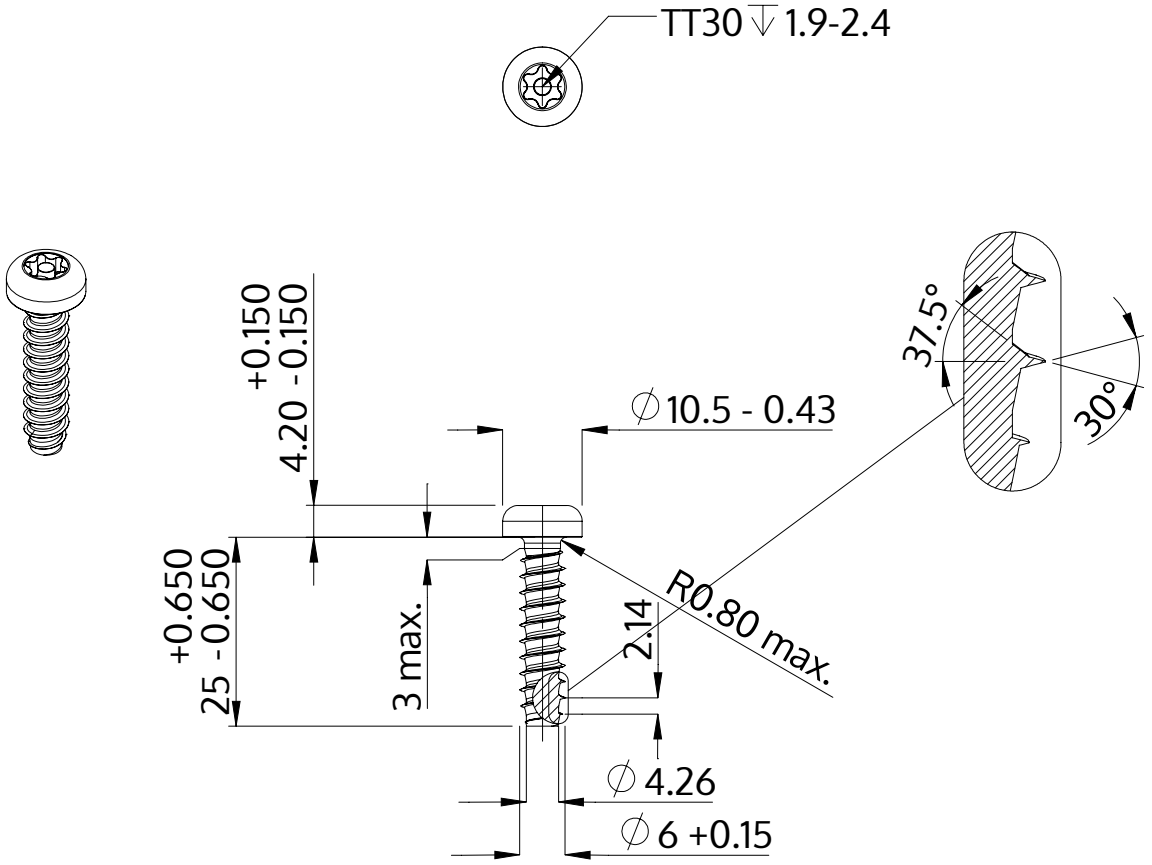

Descrizione	STP42 6.0x25.0 - TT30
Materiale	acciaio inossidabile A2
Superficie	bianco-decapato e passivato
Peso	5.569 kg / 1000 pezzi

SCREWERK	**STP420600250E**	
Disegno metrico A4	Scala 1:1	2024-10