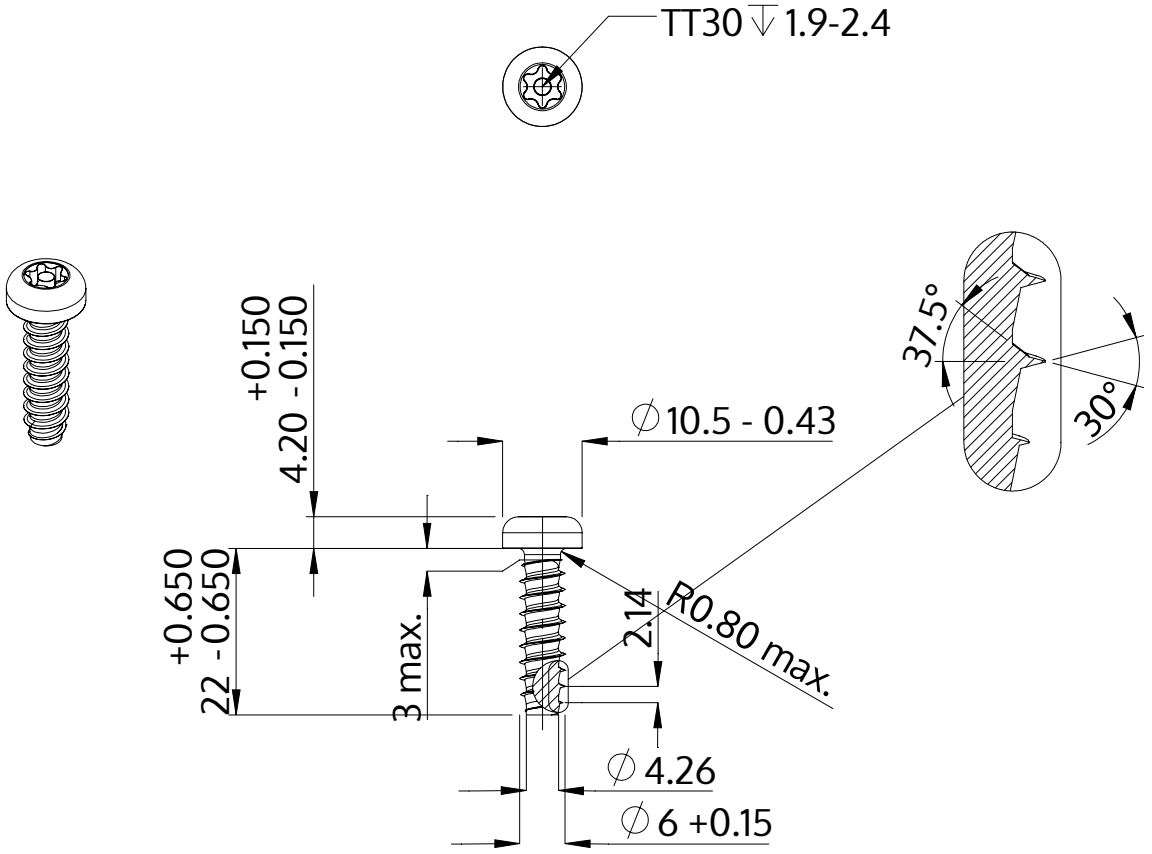

Beschreibung	STP42 6.0x22.0 - TT30
Werkstoff	Stahl, vergütet
Oberfläche	verzinkt 5-7 µm, getempert, blau / transparent passiviert
Gewicht	5.162 kg / 1000 Stück

SCREWERK	**STP420600220S**	
Metrische Zeichnung A4	Skalierung 1:1	2024-10