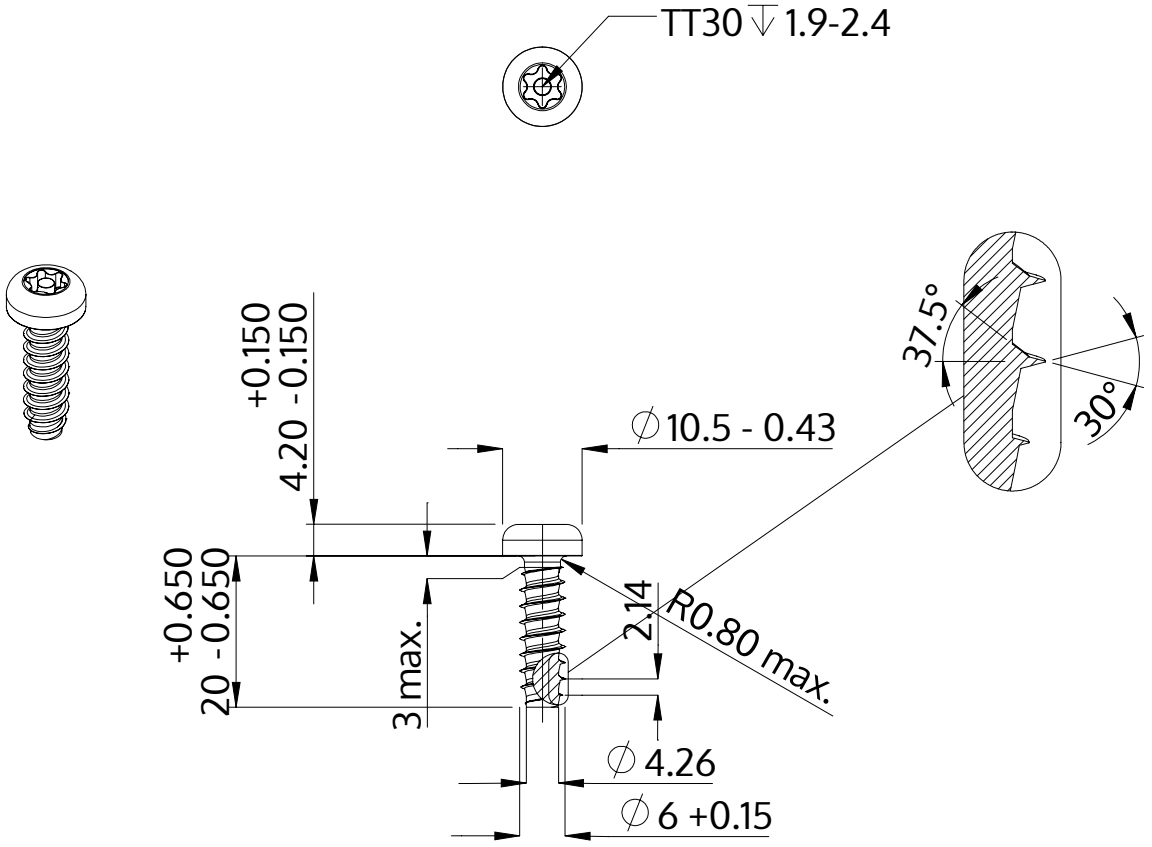

Açıklaması	STP42 6.0x20.0 - TT30
Malzeme	Çelik, sertleştirilmiş
Kaplama	galvanizli 5-7 µm, temperliö mavi / şeffaf pasifleştirilmiştir
Ağırlık	4.891 kg / 1000 Adet

SCREWERK	**STP420600200S**	
Metrik çizim A4	Ölçeklendirme 1:1	2024-10