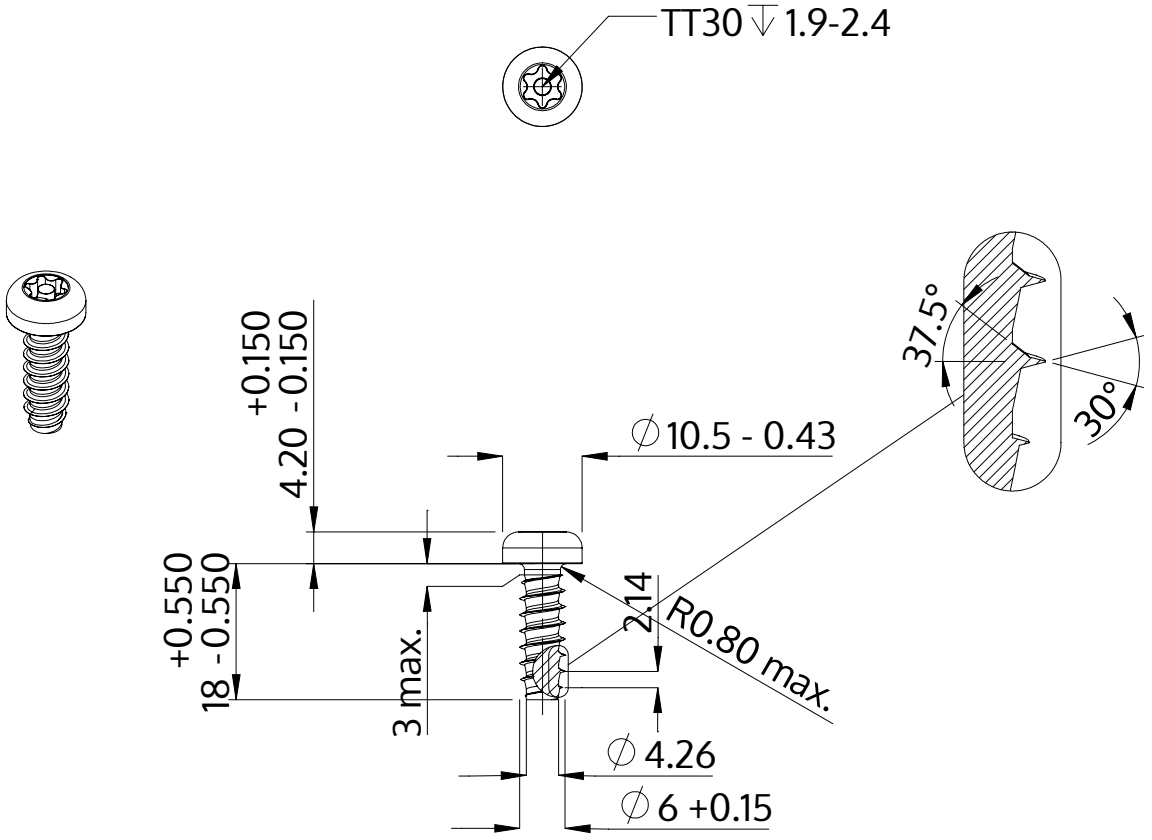

Descrição	STP42 6.0x18.0 - TT30
Material	aço, endurecido
Superfície	Zincado Niquelado Galvanizado, Passivado negro
Peso	4.620 kg / 1000 peças

SCREWERK	**STP420600180B**	
Desenho Métrico A4	Escala 1:1	2024-10