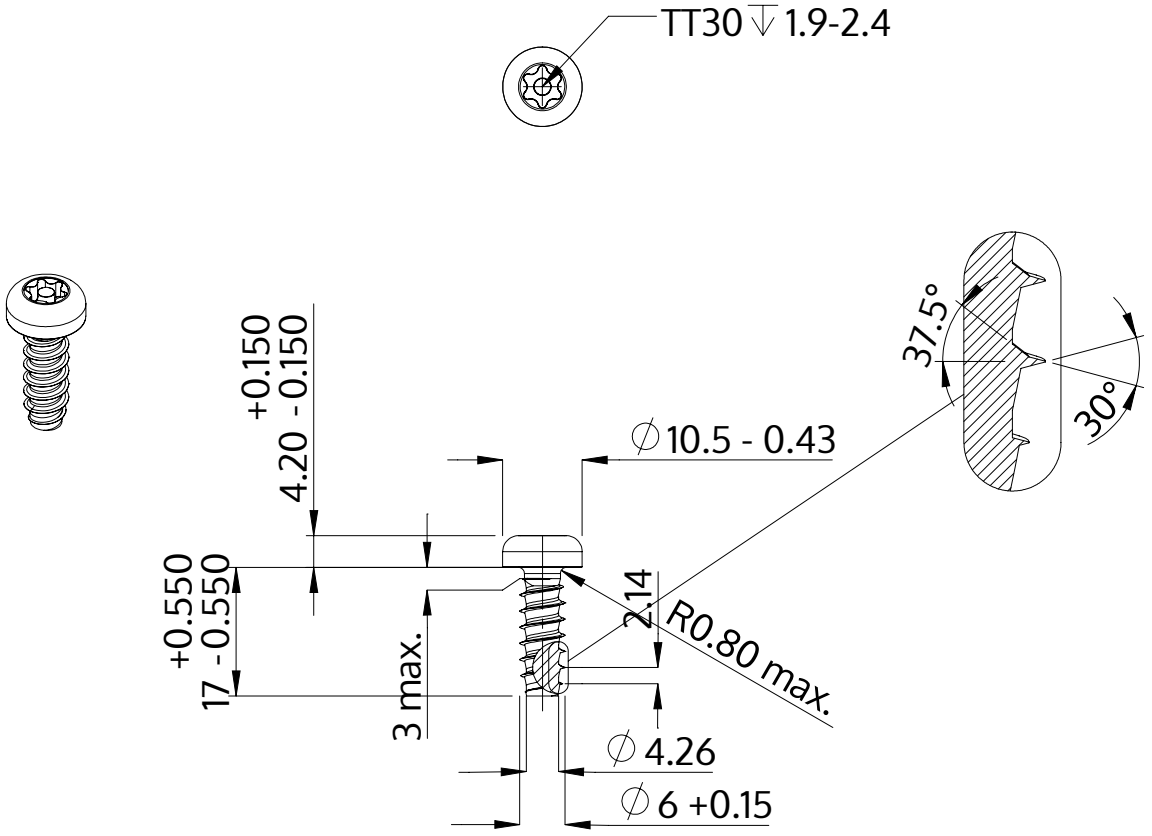


| | |
|---|---|
| Beskrivning | STP42 6.0x17.0 - TT30 |
| Material | stål, härdat |
| Yta | förzinkad 5-7 µm, härdad, blå/transparent passiviserad |
| Vikt | 4.484 kg / 1000 styck |

| | | |
|---|---|---|
| SCREWERK | **STP420600170S** | |
| Metrisk skiss A4 | Skala 1:1 | 2024-10 |