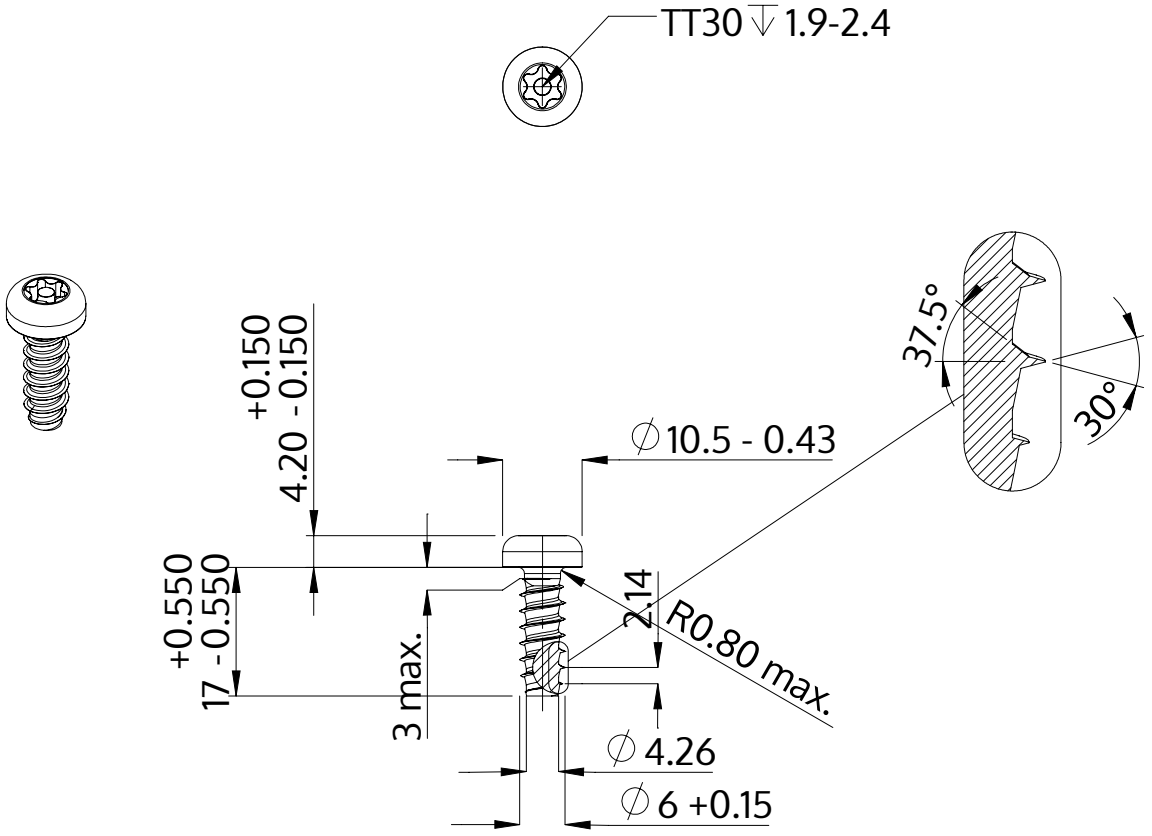

Descrizione	STP42 6.0x17.0 - TT30
Materiale	acciaio, temprato
Superficie	Placcato Zinco-Nichel, passivato nero, ricotto, sigillato
Peso	4.484 kg / 1000 pezzi

SCREWERK	**STP420600170B**	
Disegno metrico A4	Scala 1:1	2024-10