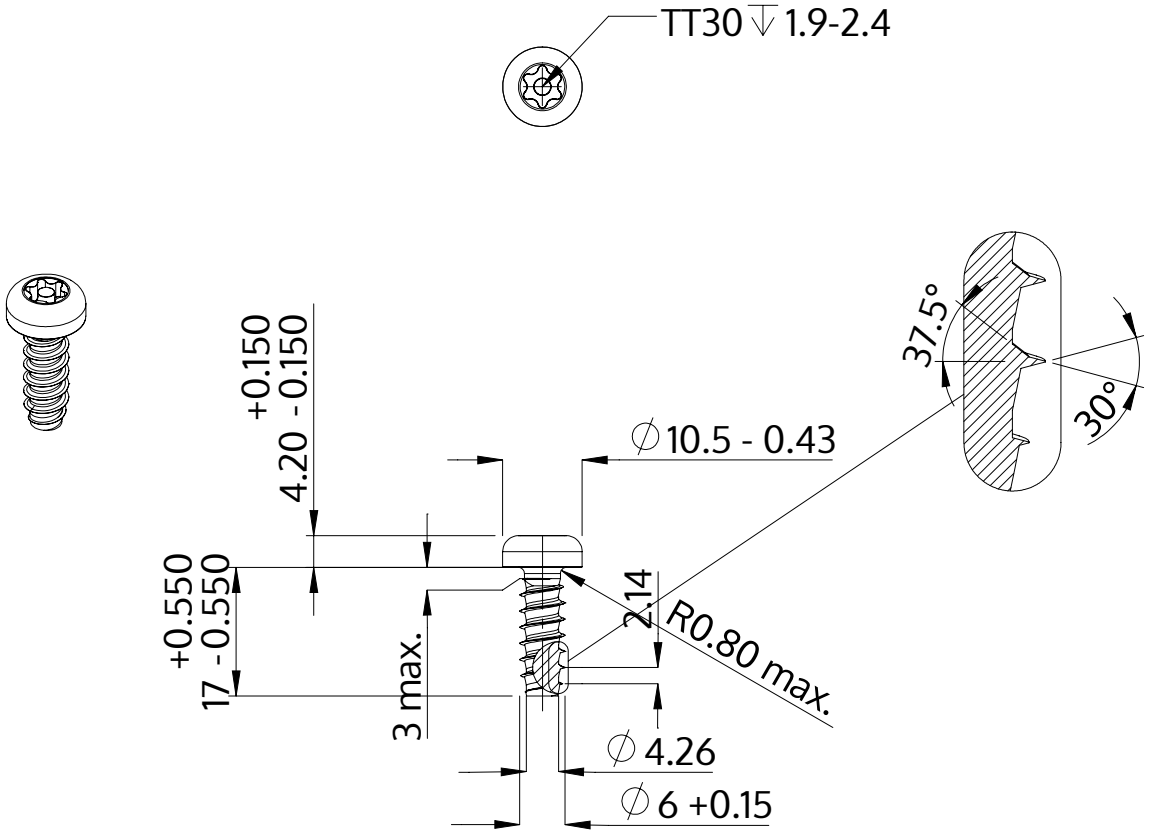

Описание	STP42 6.0x17.0 - TT30
Материал	стомана, закалена
Повърхност	цинково и никелово покритие, Черен, пасивиран, темпериран, херметизация
Тегло	4.484 kg / 1000 Бройка

SCREWERK	**STP420600170B**	
Метричен дизайн A4	Мащаб 1:1	2024-10