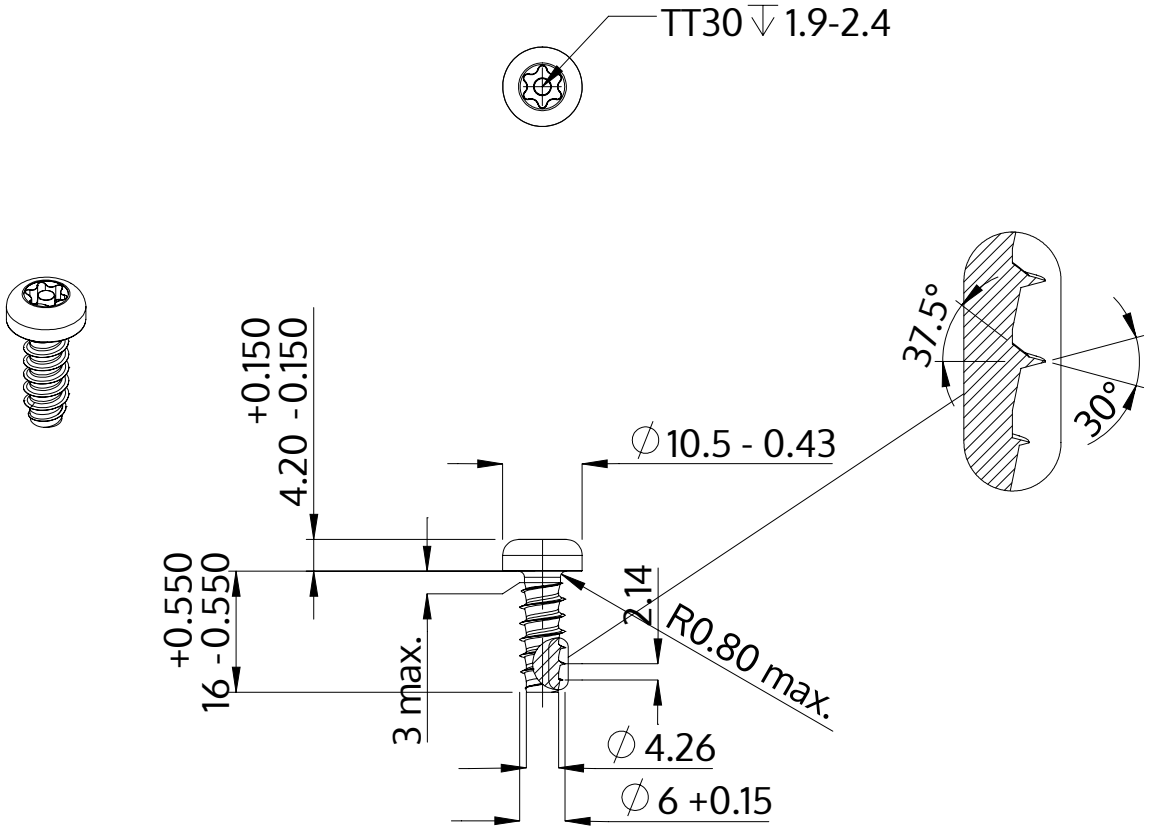

Popis	STP42 6.0x16.0 - TT30
Materiál	Nerezová ocel A2
Povrch	holá, mořená a pásová ocel
Hmotnost	4.348 kg / 1000 Kus

SCREWERK	**STP420600160E**	
Metric výkres A4	Měřítko 1:1	2024-10